ТЕМА НОМЕРА:
Энергобезопасность и энергосбережение в коммунальном хозяйстве

Ежемесячный научно-технический журнал

ПРОМЫШЛЕННАЯ И ЭКОЛОГИЧЕСКАЯ БЕЗОПАСНОСТЬ

март, 2008

Металлокомпозитные баллоны высокого давления – уникальная технология ООО НПФ «Реал-Шторм» **стр. 49**

В НОМЕРЕ

ТЕМА НОМЕРА:
Энергобезопасность и энергосбережение в коммунальном хозяйстве

Федеральная политика
Обогнать! Чтобы не остаться на обочине мировой экономики .....стр. 3

Ростехнадзор сообщает
Единый надзор как инструмент для достижения поставленных целей социально-экономического развития.....стр. 5

Тема номера
Уровень готовности предприятий республики к прохождению отопительного зимнего периода возрос .....стр. 10

Энергосберегающие технологии в строительстве и коммунальном хозяйстве.....стр. 13

Ижевская ТЭЦ-2 – особый объект, особые задачи, особые цели.....стр. 14

Система управления объектами ЖКХ на основе внедрения эффективных методик деятельности .....стр. 16

Повышение надежности функционирования энергосистем на основе применения термоусаживаемых технологий .....стр. 17

Перспективы внедрения автоматизированной системы контроля и учета электроэнергии на примере Сарапульской МУП «ГЭС» .....стр. 18

НАУЧНО-ПРОИЗВОДСТВЕННОЕ ПРЕДПРИЯТИЕ
ЭНЕРГЕТИЧЕСКИЕ ТЕХНОЛОГИИ

Энергосбережение

- Котельные
- Мини-ТЭЦ
- Блочные тепловые пункты
- Системы водоснабжения и водоотведения
- Системы газоснабжения
- Электроснабжение
- Узлы учета тепла, газа, электроэнергии

Автоматизация

ООО НПП «Энергетические технологии»
г. Ижевск, ул. Телегина, 30
тел./факс: (3412) 93-24-09, 93-24-10
сот.: 8-912-768-37-56, 8-912-768-37-57

РЕГИОНАЛЬНЫЙ ДИЛЕР
GRUNDFOS Danfoss

на правах рекламы

Повышение уровня эксплуатационной безопасности объектов газового хозяйства ..... стр. 20
Высокие стандарты безопасной работы ОАО «Удмуртнефть»..... стр. 22
Олег Канюк: Динамика производственного роста подразумевает совершенствование систем промышленной и экологической безопасности ..... стр. 26
Система промышленной и экологической безопасности ОАО «Белкамнефть»..... стр. 27
Преумножая добычу «черного золота»..... стр. 30

Строительный надзор и экспертиза

Строительная отрасль Удмуртии: итоги 2007 года, задачи на 2008 ..... стр. 32
Алексей Балакирев: Выявляя нарушения, обеспечиваем качество... стр. 34
Управление строительной отраслью с применением оптимизированных методов регулирования ..... стр. 36
Строительный надзор как индикатор менеджмента качества..... стр. 38
Обеспечение соответствия качества строительства требованиям проектно-сметной документации и безопасности..... стр. 39
Реализация принципов внутреннего аудита промышленной безопасности в компаниях строительного комплекса..... стр. 41
Принципы повышения уровня промышленной безопасности при эксплуатации грузоподъемных систем..... стр. 42
Геннадий Батищев: Отмена лицензирования проектирования, строительства и инженерных изысканий для строительства на сегодняшний день нецелесообразна ..... стр. 44

Промышленность: производства, технологии, безопасность

Центр промышленной субконтрактации при Министерстве промышленности и транспорта Удмуртской Республики ..... стр. 47
Металлокомпозитные баллоны высокого давления – уникальная технология ООО НПФ «Реал-Шторм»..... стр. 49
Анатолий Емельяненко: Качественный бизнес – это безопасность, охрана труда и экология ..... стр. 50
Испытание пневмоинструмента ударного действия ..... стр. 52

Экология

О мерах по обеспечению экологической безопасности в Российской Федерации..... стр. 55
Перспективы развития нормативно-правовой базы в сфере экологического страхования..... стр. 56
Нарушения природоохранного законодательства и меры ответственности ..... стр. 58
О ведении Государственного реестра объектов размещения отходов..... стр. 60

Обратная связь ..... стр. 70

НАУЧНО-ТЕХНИЧЕСКИЙ ЖУРНАЛ
«Промышленная и экологическая безопасность»
№3 (17) март, 2008 г.

Журнал издается при информационной поддержке Управления по технологическому и экологическому надзору Ростехнадзора по Удмуртской Республике и Главного управления МЧС России по Удмуртской Республике.

Журнал зарегистрирован в Управлении Федеральной службы по надзору за соблюдением законодательства в сфере массовых коммуникаций и охране культурного наследия по Приволжскому федеральному округу ПИ №ФС 18-3038.

Учредитель: ООО «Евро-18».
Директор, главный редактор: Рябова Рушана Ханифовна

РЕДАКЦИОННАЯ КОЛЛЕГИЯ:
Бикбулатов Ильдар Ильшатович –
заместитель председателя Правительства Удмуртской Республики
Прасолов Алексей Михайлович –
начальник ФГУП «УССТ №8 при Спецстрое России»
Рябова Рушана Ханифовна – главный редактор журнала «Промышленная и экологическая безопасность»
Соловьев Андрей Борисович – руководитель Управления по технологическому и экологическому надзору Ростехнадзора по Удмуртской Республике
Федоров Юрий Викторович – генеральный директор ОАО «Белкамнефть»
Шудегов Виктор Евграфович – депутат Государственной Думы РФ, заместитель председателя Комитета ГД по образованию
ЭКСПЕРТНАЯ КОЛЛЕГИЯ:
«Малая коммунальная энергетика» –
генеральный директор ГУП «ТПО ЖКХ УР»
Воробьев Александр Маркович

«Анализ качества нефтепродуктов, воды, воздуха. Экспертиза промышленной безопасности» – директор АНО «ЦИН»
Емелина Марина Викторовна

«Экспертиза промышленной безопасности» –
генеральный директор ЗАО ИКЦ «Альтон»
Каюмов Нагим Баянович

«Новые технологии в тепловой энергетике» –
генеральный директор ООО «Энергетическая компания «ЭНКО»
Сентемов Андрей Алексеевич

НАУЧНАЯ КОЛЛЕГИЯ:
заслуженный изобретатель РФ, доктор технических наук, профессор, заведующий кафедрой «Безопасность жизнедеятельности» ГОУВПО ИжГТУ
Севастьянов Борис Владимирович

генеральный директор УАЦ НАКС,
доктор технических наук, академик МАРЭ
Штенников Василий Сергеевич

Издатель: издательство ООО «Евро-18».
РЕДАКЦИЯ:
Выпускающий редактор: Сергей Веретенников
Руководители направлений:
«Нефть, электроэнергетика, газовое хозяйство» – Татьяна Девяткина
«Промышленность и теплоэнергетика» – Ольга Крутовская
«Строительство и экология» – Татьяна Полинецкая
Журналисты: Сергей Бабинцев, Людмила Пушкарева, Лилия Ситдикова, Влад Цыханский
Реклама: Анна Баймачева, Оксана Кривилева, Гузяль Маточкина
Дизайн, верстка, pre-press: Наталья Драгунова
Цветокоррекция: Андрей Коханов
Интернет-версия журнала: Елена Гладышева
Фото: Александр Нелюбин

АДРЕС ИЗДАТЕЛЬСТВА И РЕДАКЦИИ:
г. Ижевск, ул. М. Горького, 68, ТЦ «Дельфин», 2-й этаж,
тел./факс (3412) 51-43-06, 93-03-20
e-mail: euro18@euro18.ru
www.prominf.ru, www.udmnews.ru
Отпечатано: Типография «РИДО НН»
603074 г. Нижний Новгород, ул. Шаляпина, 2 а
Тираж: 3000 экз. Заказ № 179
Подписано в печать 05.03.08
При перепечатке материалов ссылка на журнал обязательна.

Редакция не несет ответственности за достоверность информации, опубликованной в рекламных материалах, рекламируемые товары и услуги подлежат обязательной сертификации.

Материалы, авторы которых не указаны, являются продуктом коллективной работы штатных сотрудников редакции.
«Промышленная и экологическая безопасность», 2008 г.
Журнал распространяется только по подписке.

Обогнать!

Чтобы не остаться на обочине мировой экономики

Переход на инновационную экономику, которая сможет дать ряд продуктов, конкурентоспособных на мировом рынке, и определит достойное место России среди прочих развитых государств, возможен только в условиях перехода на совершенно новый технологический уклад производства. Который, дабы не остаться на обочине глобального рынка, России придется создавать, параллельно решая целый комплекс специфичных проблем, характерных для отечественных отраслей промышленности, в том числе машиностроения. К такому выводу пришли участники 2-го съезда Общероссийской общественной организации «Союз машиностроителей России», прошедшего 19 февраля 2008 года в Ижевске.

Медведев Д. А.:

Для развития отечественного машиностроения необходима замена технологий. Осуществляться она должна «на конкурентоспособных, на современных, на рыночных принципах, но в то же время при наличии внушительного госзаказа, на который мы сегодня способны, на основе ряда мер господдержки, таких, как субсидирование кредитной ставки на конкурсных условиях»

Подтверждением значимости мероприятия стало присутствие на нем первого заместителя Председателя Правительства РФ Дмитрия Медведева, Полномочного представителя Президента РФ по Приволжскому федеральному округу А. В. Коновалова, представителей власти УР во главе с президентом республики А. А. Волковым, конструктора, генерал-лейтенанта М. Т. Калашникова, а также 243 делегатов из 58 регионов страны.

Повесткой дня съезда являлась тема «Машиностроительный комплекс в контексте перспектив социально-экономического развития России». Но, как точно отметил один из докладчиков, председатель совета директоров ЗАО «Трансмашхолдинг» Дмитрий Комиссаров, машиностроение не имеет собственного признака, оно вписано в контекст глобальной экономики. Поэтому развитие машиностроительного комплекса России будет неизменно обусловлено законами и требованиями, предъявляемыми к продукции отрасли не столько на внутрироссийском сколько на мировом рынке. В этой связи конкурентоспособным может являться только высокотехнологичное оборудование, а для того чтобы такой высокотехнологичный продукт создать, нужно в корне менять отечественное производство, что подтверждали в своих выступлениях все докладчики, в том числе и Дмитрий Медведев.

- Съезд проходит в особый период в развитии нашей страны – не так давно была обнародована долгосрочная стратегия развития России до 2020 года, и совершенно очевидно, что ключевым моментом этой стратегии является переход на инновационную экономику. Место машиностроения в инновационной экономике совершенно очевидно, – сказал он.

В своем выступлении первый заместитель Председателя Правительства РФ отметил, что в условиях перехода государства на инновационную экономику необходимо создать совершенно новый технологический уклад, основанный на экономике знаний и конкурентоспособности в глобальном масштабе. Задача состоит в том, чтобы сделать все инновационные шаги как можно быстрее, выйдя на новое качество продукции. А вот для того чтобы этого качества добить-

ся, нужно предпринять ряд мер, в числе которых свое место может занять формула четырех «и», обнародованная Медведевым ранее. По словам первого вице-премьера, данная формула является своеобразным ключом для решения стоящих перед машиностроением проблем. Таким образом, поднять отрасль возможно через развитие инвестиций, инфраструктуры, институтов и инноваций.

В первую очередь, для развития отечественного машиностроения, по мнению Д. Медведева, необходима замена технологий. Осуществляться она должна «на конкурентоспособных, на современных, на рыночных принципах, но в то же время при наличии внушительного госзаказа, на который мы сегодня способны на основе ряда мер господдержки, таких, как субсидирование кредитной ставки на конкурсных условиях». Во-вторых, необходимо использовать в полном объеме институты развития, которые, по сути, и созданы для того, чтобы поднимать промышленный потенциал страны. В-третьих, выполнять те решений, которые уже принимались ранее. К таким решениям первый вице-премьер отнес предложения «Союза машиностроителей России», выдвинутые по итогам встречи Бюро «Союза машиностроителей России» 22 декабря 2007 года, на которой он также присутствовал. Данные предложения касаются подготовки квалифицированных кадров, проведения ежегодного конкурса на лучшего специалиста по профессии, создания отраслевых систем повышения квалификации руководящих работников и специалистов. Задача власти в данном случае, по мнению Д. Медведева, заключается в том, чтобы все договоренности были реализованы. «У власти есть механизмы для контроля и необходимые рычаги для того, чтобы данные поручения исполнялись», – отметил он.

Как раз подготовка квалифицированных кадров для отрасли в условиях сегодняшнего дефицита «рабочих рук» может стать ярким примером частно-государственного партнерства, о котором также не раз говорилось на съезде: государство должно создать «правила игры» для того, чтобы привлечь бизнес в сферу начального и среднего профессионального технического образования. В свою очередь предприятия, наконец, получат высокопрофессиональных рабочих, которых сегодня так не хватает в отрасли.

Пути решения стоящих перед российским машиностроением проблем и вывода его на мировую арену также предлагали другие участники съезда. Так, в своем выступлении председатель совета директоров ЗАО «Трансмашхолдинг» Дмитрий Комиссаров детально разобрал проблемы отрасли. По его словам, отечественное машиностроение сегодня характеризуется крайне высокой изношенностью основных фондов, высокой материалоемкостью и энергоемкостью выпускаемой продукции, высокой избыточностью персонала, как рабочих, так и управленцев, и при этом, как уже отмечалось, дефицитом по-настоящему квалифицированных кадров. Все это серьезно снижает конкурентоспособность машиностроительной отрасли и ее конечного продукта на мировой арене. При этом в существующих условиях развития рынка все большее значение приобретает не столько способность предприятий производить конкурентоспособный продукт сегодня, сколько его способность производить такой продукт завтра. И по этому показателю Россия в разы отстает от развитого мира.

Для того чтобы решить проблемы предприятий отрасли, по мнению Комиссарова, есть несколько выходов. Во-первых, это создание компаний с привлечением лицензионного производства, например, зарубежных предприятий – такой вариант может быстро решить проблему обеспечения необходимой продукцией внутреннего рынка. Однако ни одна зарубежная компания, выдающая лицензию на производство, не заинтересована в российских предприятиях как конкурентах на мировом рынке, а, следовательно, все лицензии выдаются с расчетом не допустить их на этот рынок. Второй вариант, к которому сегодня идут отечественные компании, – разработка новых продуктов собственными силами. Для создания такого продукта требуется 7-10, а то и более лет. При этом конкуренты также ведут работу по созданию нового, еще более совершенного оборудования. В результате часто созданный российской компанией продукт опять же уступает вновь созданному продукту конкурентов. И третий способ, способный быстро вывести машиностроение России на необходимый сегодня уровень, – покупка компаний-владельцев технологии. Такой способ является на данном этапе необходимым для создания в стране современной машиностроительной базы, он позволяет не только приобрести сам продукт, и не только гарантированную долю на рынке, но и способ его производства в будущем. Хотя для создания современной конкурентоспособной российской продукции сегодня необходима координация всех трех способов.

Кроме вышеобозначенных проблем, Дмитрий Комиссаров отметил и необходимость создания базы высококачественных комплектующих, которой на сегодняшний день в стране нет, и появление которой могло бы стать ступенькой для занятия серьезных позиций на глобальном рынке высокотехнологичной продукции.

И опять же вслед за многими подчеркнул, что ключевое значение в машиностроении, как и во многих других отраслях промышленности, имеет технологический уровень производства. Все вышеперечисленные факторы сегодняшнего российского машиностроения (материалоемкость, энергоемкость, избыточное количество персонала и т.д.) – есть уклад прошлого века, снижающий эффективность производства. Поэтому речь сегодня должна вестись не о замене отдельных станков, а о смене всего технологического ряда.

- Борьба сегодня идет не только за имеющиеся рынки, но и за только-только формирующиеся рынки Азии и Африки, и крупные машиностроительные компании уже сейчас прилагают максимум усилий, чтобы завоевать их, – отметил Комиссаров.

В условиях столь жесткой конкуренции российским предприятиям необходимо параллельно решать проблему перехода производства на новый технологический уклад и проблему борьбы за мировой рынок, причем в сжатые сроки. «Уровень стоящих задач, глубина, масштаб позволяют сегодня говорить о необходимости реализации программ, которые будут нацелены, по сути, на вторую индустриализацию страны», – отметил Д. Комиссаров. И в этом контексте сотрудничество государства и бизнеса значимо как никогда. Но, несмотря на помощь государства (которая, кстати, не является эксклюзивными только для российского производителя условиями, а

В условиях жесткой конкуренции российским предприятиям необходимо параллельно решать проблему перехода производства на новый технологический уклад и проблему борьбы за мировой рынок, причем в сжатые сроки. Уровень стоящих задач, глубина, масштаб позволяют сегодня говорить о необходимости реализации программ, которые будут нацелены, по сути, на вторую индустриализацию страны.

Подготовка квалифицированных кадров для отрасли в условиях сегодняшнего дефицита «рабочих рук» может стать ярким примером частно-государственного партнерства, о котором также не раз говорилось на съезде: государство должно создать «правила игры» для того, чтобы привлечь бизнес в сферу начального и среднего профессионального технического образования. В свою очередь предприятия, наконец, получат высокопрофессиональных рабочих, которых сегодня так не хватает в отрасли.

Чтобы сделать все инновационные шаги как можно быстрее, выйдя на новое качество продукции нужно предпринять ряд мер, в числе которых свое место может занять формула четырех «i», являющаяся своеобразным ключом для решения стоящих перед машиностроением проблем. Таким образом, поднять отрасль возможно через развитие инвестиций, инфраструктуры, институтов и инноваций.

является обязательными, стандартными методами для обеспечения конкурентоспособности высокотехнологичных отраслей промышленности во всех странах мира), производственники должны вести собственную большую работу по модернизации производства, по приобретению компаний-владельцев технологий и т.д. И именно объединение всех компаний отрасли в «Союз машиностроителей России» может создать необходимую базу для их дальнейшего развития.

О неслучайности проведения второго съезда «СоюзМашаРоссии» в Ижевске и большой роли Удмуртии в российском машиностроении говорил в своем выступлении Президент УР А. А. Волков. По его словам, проведение съезда на удмуртской земле подтверждает признание вклада республики в развитие машиностроения страны и укрепление оборонного потенциала государства, что отмечается и конкретными цифрами: в 2007 году объем отгруженных товаров машиностроительного комплекса Удмуртии составил 53 млрд рублей, что на 28,8% больше, чем в 2006 году. Кроме того, вся история республики прочно связана с предприятиями, которые выпускают широкий спектр изделий оборонного назначения: от пистолетов Макарова и автоматов Калашникова до стратегических ракет «Тополь» М3, высокоточного оружия. А сегодняшняя доля ижевских предприятий в российском производстве навесного оружия составляет 80%, автоматического боевого стрелкового оружия – 90%, снайперского – 95%. В связи с этим Александр Волков высказал предложение организации в республике особой промышленной зоны по стрелковому оружию, которая послужила бы дальнейшему развитию машиностроительного комплекса не только Удмуртии, но и России в целом. Эту идею отметил Дмитрий Медведев, и не исключил, что она может быть рассмотрена на одном из заседаний Правительства РФ.

Вообще, результатом съезда, по мнению Д. А. Медведева, должно стать создание плана работы по развитию машиностроительной отрасли в ближайшие годы, плана, который будет поддержан государством и который будет неукоснительно реализовываться в ближайшие 10-12 лет.

Возвращаясь к его выступлению, следует отметить и высказанное им о уже произошедшем позитивном сдвиге в машиностроительной отрасли. Дмитрий Медведев отметил, что 20 век для развития машиностроения был разным. Старт России как индустриальной державы был прерван первой мировой, а затем гражданской войнами. После чего наступил советский период, который в полной мере можно назвать технологической революцией, давшейся стране серьезной ценой, но которая изменила промышленный облик государства и вывела его в машиностроительные лидеры. Постперестроечный кризис больно ударил по отрасли, но первые 8 лет нового века ознаменовались возвратом государства и бизнеса в машиностроение.

- Первые шаги сделаны, отрасль начала дышать. У нас есть все условия для создания нового, конкурентоспособного, сильного российского машиностроения! – заключил Дмитрий Медведев. ■

Справка

Общероссийская общественная организация «Союз машиностроителей России» была образована в апреле 2007 года для совместной с государством работы по развитию отечественной промышленности, решения задач по диверсификации экономики и удвоению ВВП. По словам председателя Союза Сергея Чемезова, основная цель организации – «в лоббировании интересов предприятий отрасли». Таким образом, Союз призван формировать стратегию развития отрасли, а также определять механизмы государственной политики по поддержке отечественного машиностроительного комплекса, одного из крупнейших в стране.

Российская машиностроительная отрасль представлена более 50-ю тысячами предприятий, на которых занято более 4 миллионов человек. По объему производства отрасль уступает только топливно-энергетическому комплексу, являясь, таким образом, вторым по величине сектором экономики.

Единый надзор

как инструмент для достижения поставленных целей социально-экономического развития

Федеральная служба по экологическому, технологическому и атомному надзору, а также территориальные органы Ростехнадзора подвели итоги деятельности в 2007 году и определили задачи на 2008 год.

Пуликовский К.Б.:

Позиция Ростехнадзора была и остается неизменной – нельзя разрывать виды надзора по разным областям. Экологический надзор никак не может быть без технологического. Надзор должен быть един, начиная с проектной стадии любых объектов, тогда мы не потеряем нить надзора. И проектирование, и землеотвод, и строительство, и реконструкция, и в дальнейшем капремонт, и утилизация объекта должны находиться в ведении единого органа.

Цели и задачи Федеральной службы Ростехнадзора

15 февраля 2008 г. на итоговой Коллегии Ростехнадзора руководитель Федеральной службы по экологическому, технологическому и атомному надзору Константин Борисович Пуликовский подвел итоги деятельности ведомства в 2007 году и обозначил задачи на 2008. В своем выступлении Константин Борисович отметил, что деятельность Службы имеет большую социальную направленность, а эффективность контрольной и надзорной деятельности в основном характеризуется следующими показателями:

Во-первых – уровнем аварийности и травматизма на поднадзорных объектах по отношению к уровню аварийности и травматизма в целом по Российской Федерации, а также по отношению к уровню аварийности и травматизма на аналогичных объектах за рубежом;

Во-вторых – своевременностью и уровнем вскрытия имеющихся нарушений субъектами хозяйственной деятельности требований по безопасности в ходе осуществления контроля и надзора;

В-третьих – оперативностью и полнотой устранения выявленных нарушений.

Констатируя факты, руководитель Ростехнадзора отметил, что в прошедшем году на опасных производственных объектах в России погибли 489 человек. Говоря о причинах, Константин Борисович отметил, что в большинстве аварий на опасных объектах присутствует человеческий фактор.

Осуществлению функций Федеральной службы по экологическому, технологическому и атомному надзору мешает несовершенство процедур судебной системы и неадекватные размеры штрафов за нарушение требований безопасности, – заявил в ходе своего выступления К.Б. Пуликовский.

Говоря о вопросах экологии, глава ведомства подчеркнул, что те сложные и трудоемкие задачи, которые стоят перед Службой по экологическому направлению, невозможно решить без конструктивного участия других федеральных органов исполнительной власти, в первую очередь, Министерства природных ресурсов России, Минэкономразвития России и содействия со стороны Департамента социального развития и охраны окружающей среды Правительства Российской Федерации.

«Особо актуальна сейчас проблема ликвидации накопленных в прошлом экологических проблем. Мы сейчас ставим вопрос о том, чтобы с момента остановки предприятий они попадали из реестра опасных производственных объектов в реестр опасных объектов по факту наличия на них опасных отходов», – добавил Пуликовский.

«Наша позиция была и остается неизменной, нельзя разрывать виды надзора по разным областям. Экологический надзор никак не может быть без технологического», – сказал Константин Пуликовский. «Эта работа может проводиться только в единой системе, единой организации, и, разорвав это, мы не сможем добиться никаких экологических улучшений», – добавил он.

«Надзор должен быть един, начиная с проектной стадии любых объектов, тогда мы не потеряем нить надзора. И проектирование, и землеотвод, и строительство, и реконструкция, и в дальнейшем капремонт, и утилизация объекта должны находиться в ведении единого органа», – пояснил глава Ростехнадзора.

Система надзора и контроля в Удмуртской Республике

21 февраля 2008 г. итоги надзорной деятельности на территории Удмуртской Республики были подведены и на коллегии Управления по технологическому и экологическому надзору Ростехнадзора по Удмуртской Республике. На совещание присутствовал Главный федеральный инспектор по Удмуртской Республике Александр Николаевич Кобзев, представители органов прокуратуры, министерств и ведомств федеральных органов и региональной власти.

В своем докладе руководитель Управления Ростехнадзора по Удмуртской Республике Андрей Борисович Соловьев главный акцент сделал не на

Соловьев А.Б.:

На Ростехнадзор государство возложило большую ответственность, определив его основную задачу — способствовать социально-экономическому развитию государства, контролировать соблюдение требований промышленной и экологической безопасности. В настоящее время Служба Ростехнадзора разработала и освоила единый комплексный подход к проверкам предприятий. Тем самым мы снизили административную нагрузку на предприятия, а действия надзорного органа стали открытыми и понятными для руководителей предприятий.

количестве проведенных проверок и суммах наложенных административных взысканий на нарушителей действующего законодательства в области промышленной, экологической и энергетической безопасности, хотя этот показатель является одним из определяющих в деятельности надзорного органа, а на оценке выполнения Управлением своих функциональных обязанностей и качества их исполнения с общегосударственных позиций.

«Президент России Владимир Владимирович Путин, подводя итоги своей 8-летней деятельности на посту главы государства, дает очень четкие оценки достигнутого и определяет амбициозные перспективы развития нашего государства. – сказал руководитель Управления Ростехнадзора по УР. – При этом он проанализировал место всех органов государственной власти в данных вопросах. В то же время, говоря о перспективах развития, Владимир Владимирович Путин отмечает, что для реализации поставленных целей нужны совершенно новые требования государственного управления, которое должно способствовать формированию целей развития и создать систему, ориентированную на их достижение. В частности, мы должны устранить чрезмерное административное давление на экономику, являющееся основным тормозом развития. И за счет оптимизации функций и изменения системы финансирования должны создать мотивацию эффективной деятельности ведомства».

В соответствии с данными целями в результате реализации административной реформы три года назад был создан Ростехнадзор, объединивший функции трех ранее существовавших надзорных органов: Госатомнадзора, Гостехнадзора и Госэнергонадзора. Также Ростехнадзор был наделен функциями государственного экологического контроля, администрирования платежей за негативное воздействие на окружающую среду и государственного строительного надзора в части уникальных и опасных производственных объектов.

«На Ростехнадзор государство возложило большую ответственность, определив его основную задачу — способствовать социально-экономическому развитию государства, контролировать соблюдение требований промышленной и экологической безопасности, – сделал акцент Андрей Борисович, – И сегодня мне хотелось бы подвести итог: насколько эффективно выстроена система надзорной деятельности в Удмуртии, и насколько она способствует развитию государства и общества, являясь органом федеральной государственной исполнительной власти».

Раскрывая данный вопрос, руководитель Управления А.Б.Соловьев обратил внимание на то, что в настоящее время Служба Ростехнадзора разработала и освоила единый комплексный подход к проверкам предприятий. Сейчас уже нет такого, когда инспекторы различных ведомств поочерди ходили на предприятия проверять по сути одно и то же.

«Ростехнадзор проводит комплексные проверки согласно утвержденному годовому плану. О времени их проведения знают и руководители предприятий, и руководство региона. Визит инспектора для собственника не является неожиданностью, и он может и должен заблаговременно привести уровень промышленной, экологической, энергетической безопасности и условий охраны труда в соответствие с требованиями российского законодательства и требованиями Федеральной службы по экологическому, технологическому и атомному надзору» – уточнил Андрей Борисович. – Тем самым мы снизили административную нагрузку на предприятия, а действия надзорного органа стали открытыми и понятными для руководителей предприятий. Кроме того, повысилась эффективность надзора, потому что большинство осуществляемых видов надзора тесно связаны друг с другом. Безопасность экологическая неотъемлема от безопасности технологической — какая технология, таков и уровень негативного воздействия на окружающую среду. На крупных промышленных предприятиях Удмуртии имеются опасные производственные объекты, краны, лифты, тепловые, газовые, электрические сети, энерготеплооборудование, металлургические производства, химически опасные вещества. Это означает, что здесь должен осуществляться весь комплекс контрольных мероприятий по всем видам надзора, находящихся в компетенции Ростехнадзора.

Проблемы и пути их решения

Как отметил Президент Российской Федерации Владимир Владимирович Путин, цель государства — обеспечение комфорта, свободы и безопасности. «Все государственные ресурсы направлены на решение данной задачи. Экономический рост, национальные проекты, деятельность федеральных надзорных и контролирующих органов — не самоцель, а инструмент, позволяющий обеспечить гражданину России достойный уровень проживания, комфорта и безопасности. В первую очередь нужно сосредоточиться на росте технологической инновационной активности, необходимо обеспечить четкое исполнение задач по развитию транспортной инфраструктуры, повышения эффективности энергетического сектора и недропользования, придать стимул развитию высокотехнологичной промышленности и глубокой переработке сырья», – сказал глава Российского государства.

«Старение реального сектора экономики, износ основных производственных фондов стали одной из основных причин роста технологических и экологических угроз жизни и здоровью человека. Переход предприятий промышленности и энергетики, разработки недр в частные руки и доминирование рыночных отношений, ставящих на первое место увеличение прибыли, ставит под угрозу жизнь и безопасность людей, не говоря уже об экологии. Собственники и руководители предприятий не всегда заинтересованы в решении проблем техперевооружения», – отметил в своем докладе Андрей Борисович Соловьев. – Размышление о безопасности производства для них осталось бы пустым звуком, если бы отсутствовала действенная система государственного надзора и конт-роля. Проблема еще в том, что собственник бизнеса практически никакую ответственность не несет за состояние объектов, ее несут, как правило, наемные руководители и персонал предприятия. В связи с этим меняется роль инспекторов Ростехнадзора: оштрафовать, приостановить деятельность предприятия — это не самоцель. Показатель работы инспектора — не гонка за количеством выявленных нарушений, а их минимизация. Ростехнадзор своей работой обязан убедить собственника в том, что инвестиции в ▶

Кобзев А.Н.:

На сегодняшний день территориальные органы органов федеральной власти добились высоких результатов деятельности. Управление Ростехнадзора по Удмуртской Республике среди других территориальных органов Ростехнадзора на территории Приволжского федерального округа занимает достойное место по снижению уровня аварийности и травматизма на опасных производственных объектах. Это результат квалифицированного труда всего инспекторского состава Управления Ростехнадзора по Удмуртской Республике, а также результат четкого взаимодействия всех органов федеральной, территориальной власти и органов местного самоуправления.

промышленную безопасность, природоохранные мероприятия — не обуза, а важное государственное дело».

Ростехнадзор своей надзорной деятельностью способствует реализации национальных проектов. В рамках национального проекта «Доступное жилье» – это содействие в развитии инженерной инфраструктуры (электроэнергия, газовые и теплосети) на строительных площадках. «Здесь мы вводим элементы преднадзора, чтобы сократить время разрешительных согласований, – уточнил руководитель Управления Ростехнадзора. – Но самая главная задача по данному проекту – совместно с другими органами власти и местного самоуправления сделать жилье не только доступным, но и безопасным».

В рамках национального проекта «Образование» представители Ростехнадзора войдут в состав экзаменационных комиссий технических учебных заведений. В рамках развития АПК – Ростехнадзор обеспечит контроль за производством, хранением и утилизацией химических удобрений, а также безопасностью хранения зерна. В рамках нацпроекта «Здоровье» это усиление радиационного и химического контроля при поставках нового оборудования и утилизации старого. А самое главное по данному проекту – обеспечение благоприятной экологической среды для жизнедеятельности человека.

В конце своего выступления Андрей Борисович отметил, что главное достижение деятельности Управления Ростехнадзора по УР – это отсутствие аварий на опасных производственных объектах на территории Удмуртской Республики и снижение уровня травматизма. Несомненно, устойчивое развитие экономики является одной из основ национальной безопасности любого государства, но интенсификация производственной деятельности не должна приводить к увеличению техногенного давления на экологию и человека. Промышленная безопасность является одной из основных составляющих национальной безопасности, и этот факт должен осознать каждый собственник предприятия, каждый руководитель, каждый гражданин!» ■

Янников И.М.:

Совместная деятельность МЧС и Ростехнадзора на территории Удмуртской Республики ведется по ряду направлений. Это работа в составе Комиссии по предупреждению чрезвычайных ситуаций и обеспечению пожарной безопасности, работа по обеспечению безопасности на объектах по уничтожению химического оружия, работа по проведению мониторинга безопасности опасных объектов и др.

Правительством Российской Федерации уделяется большое внимание вопросам предупреждения и ликвидации чрезвычайных ситуаций, связанных с разливом нефти и нефтепродуктов. Нами проводится совместная работа по контролю за разработкой планов ликвидации разливов нефти на объектах нефтедобычи.

Работа двух ведомств весьма эффективна, снижение уровня аварийности и травматизма на поднадзорных объектах — главный показатель деятельности Управления Ростехнадзора по УР.

Ростехнадзор проведет обследования

внутрипромысловых трубопроводов нефтяных месторождений

Постановление об этом подписал руководитель Федеральной службы по экологическому, технологическому и атомному надзору Константин Пуликовский.

Рабочие группы по проведению проверок факельных систем нефтедобывающей промышленности Ростехнадзора в течение 2008 года проведут обследования внутрипромысловых трубопроводов нефтяных месторождений.

К внутрипромысловым трубопроводам относятся нефтепроводы, водоводы высокого и низкого давления и газопроводы высокого давления.

Цель проведения обследований – определение протяженности трубопроводов различного назначения в каждой нефтяной компании с фактическим сроком эксплуатации и фактическое техническое состояние внутрипромысловых трубопроводов. В ходе проверок будут выявлены трубопроводы, выработавшие свой ресурс.

Специалисты Ростехнадзора проверят соответствие внутрипромысловых трубопроводов требованиям промышленной безопасности и выполнение требований по предупреждению и ликвидации разливов углеводородного сырья и воды.

Ростехнадзор даст оценку достаточности сил и средств предприятия для ликвидации аварий и их последствий, а также подготовит предложения по разработке нормативных правовых актов по эксплуатации внутрипромысловых трубопроводов. ■

Ростехнадзор усилит контроль

за соблюдением требований правил безопасности при обслуживании и заправке баллонов сжиженным газом

Распоряжение об этом подписал руководитель Федеральной службы по экологическому, технологическому и атомному надзору Константин Пуликовский.

Это решение Ростехнадзора связано с поручением Председателя Правительства Российской Федерации В.А. Зубкова по вопросам безопасной эксплуатации и надзору за состоянием внутридомового газового оборудования.

В каждом субъекте Российской Федерации будут проведены совещания с органами исполнительной власти по вопросу взаимодействия при реализации мер, направленных на обеспечение безопасности при использовании сжиженного углеводородного газа в баллонах.

Специалисты Ростехнадзора разработают графики и проведут совместные с территориальными органами Министерства внутренних дел Российской Федерации проверки организаций, осуществляющих заправку сжиженным газом бытовых баллонов без соответствующих лицензий.

При проведении проверок особое внимание будет уделено соблюдению Постановления Правительства Российской Федерации от 23 мая 2006г. №307 «О порядке предоставления коммунальных услуг гражданам» в части продажи бытового газа в баллонах.

Специалисты Ростехнадзора будут принимать участие во всех расследованиях технических причин аварий и происшествий, связанных с использованием сжиженного газа в баллонах. ■

При проведении проверок особое внимание будет уделено соблюдению Постановления Правительства Российской Федерации от 23 мая 2006г. №307 «О порядке предоставления коммунальных услуг гражданам» в части продажи бытового газа в баллонах.

Введена в действие инструкция Ростехнадзора

о порядке осуществления надзора и контроля за соблюдением требований промышленной безопасности при изготовлении технических устройств и их применении на взрывопожароопасных, специальных и химически опасных производствах и объектах

Введена в действие инструкция Ростехнадзора о порядке осуществления надзора и контроля за соблюдением требований промышленной безопасности при изготовлении технических устройств и их применении на взрывопожароопасных, специальных и химически опасных производствах и объектах.

Инструкция утверждена приказом руководителя Федеральной службы по экологическому, технологическому и атомному надзору Константина Пуликовского. Она предназначена для сотрудников Ростехнадзора, осуществляющих надзор за проектной и конструкторской документацией, а также за промышленной продукцией и оборудованием, входящим в состав взрывопожароопасных, специальных и химически опасных производств.

Согласно инструкции, инспектора обязаны проверять технологическое, транспортное и вспомогательное оборудование, приборную технику и средства контроля, измерения и регулирования технологических процессов, программно-технические комплексы, устройства сигнализации, противоаварийную защиту.

Для организации надзора в территориальных органах Ростехнадзора будут создаваться специальные комиссии либо назначаться главные государственные инспекторы по надзору за изготовлением технических устройств и их применением. Проверки будут проводиться в плановом и внеплановом порядке. Планирование проверок осуществляется на основании анализа состояния промышленной безопасности в организациях, эксплуатирующих опасные производственные объекты.

По итогам проверок Ростехнадзор имеет право применять санкции в виде предписания, штрафов, временного запрета деятельности, вносить представления руководителям организаций об отстранении от работы работников в связи с несоответствием занимаемой должности.

Надзор основан на принципах независимости Ростехнадзора от других государственных органов, а также от организаций, деятельность которых связана с изготовлением и применением технических устройств на взрывопожароопасных, специальных и химически опасных производствах.

Ответственность за обеспечение безопасности при изготовлении технических устройств и их применении на взрывопожароопасных, специальных и химически опасных производствах и объектах несут организации, изготавливающие технические устройства, а также организации, которые применяют их в производстве. ■

Тема номера:
Энергобезопасность и энергосбережение
в коммунальном хозяйстве
ЭНЕРГО
И
безопасность
сбережение

Уровень готовности предприятий республики к прохождению отопительного зимнего периода возрос

На современном этапе, в условиях решения задач реформирования ЖКХ, видимую актуальность приобретают вопросы эксплуатационной безопасности объектов теплоэнергетического комплекса. Тенденция высокого процента износа основных фондов коммунальной энергетики относится сегодня специалистами к разряду проблем федерального значения. Факт необходимости технического перевооружения объектов данного сектора наиболее очевиден в разрезе оценки готовности инфраструктуры к работе в отопительный зимний период.

Власкин Н.И.:

Предприятиям следует ориентироваться на внедрение нового энергосберегающего оборудования, современных технических устройств, работающих в автоматическом режиме, качественных систем автоматики безопасности, автоматики регулирования нагрузки. Это повысит надежность работы тепловых энергоустановок, что, в свою очередь, обеспечит стабильное и безопасное теплоснабжение населения и объектов социальной сферы.

В Удмуртской Республике ситуация, связанная с износом теплоэнергетического оборудования, также требует значительной корректировки. О том, какова степень влияния проблемы на показатели обеспечения стабильной работы систем теплоснабжения в отопительный период 2007-2008 годов, рассказывает **начальник отдела по надзору за оборудованием, работающим под давлением, и теплоснабжением Управления Ростехнадзора по УР Власкин Николай Иванович.**

В масштабах Российской Федерации решение проблемы ветхости и износа основных фондов коммунальной инфраструктуры рассматривается в качестве одной из приоритетных задач. Об этом, главным образом, свидетельствует контроль за выполнением программы реформирования ЖКХ со стороны высших органов государственной власти. Четко определена, в частности, позиция Президента Российской Федерации В.В. Путина, отражающая путь решения вопросов модернизации и обновления объектов: «Считаю, что для эффективной работы по реформированию ЖКХ необходимо функционирование специального Фонда – в объеме не менее 250 млрд рублей. В управлении этим Фондом должны принять участие не только представители Правительства, но и парламента, общественных организаций. Учитывая и остроту проблемы, и значительный размер выделяемых ресурсов, Фондом должна быть подготовлена программа, рассчитанная на 4-5 лет».

В целом по России несоответствие технического состояния основных фондов ЖКХ действующим нормам выражено следующими цифрами. Физический износ котельных составляет около 55%, трансформаторных подстанций – 58%, центральных тепловых пунктов – 50%, коммунальных тепловых сетей и водопровода – 64%. Степень износа объектов коммунального хозяйства по некоторым муниципальным образованиям регионов достигает 70-80%. Темпы нарастания износа составляют 1-2% в год.

- Николай Иванович, в прошедшем году на строительство, капитальный ремонт и модернизацию объектов ЖКХ Удмуртской Республики из всех источников финансирования было выделено более 1 млрд рублей. Каковы на сегодняшний день показатели технического состояния основных фондов коммунальной энергетики Удмуртии?

- Высокий процент риска возникновения аварийных ситуаций и инцидентов, обусловленных большой степенью физического износа теплоэнергетического оборудования, по-прежнему остается наиболее значимой проблемой. В большой энергетике износ оборудования составляет 50-55%. Что касается малой энергетики, то в данном случае показатели в муниципальных образованиях выходят на уровень 60-80%.

К числу проблемных вопросов, нерешенность которых влияет на общую оценку состояния объектов коммунальной энергетики, можно отнести несвоевременное проведение поднадзорными предприятиями технического диагностирования котлов, тепловых установок и сетей, отработавших нормативный срок эксплуатации – это в основном оборудования с температурой нагрева воды не свыше 115^{0}С.

К отрицательным факторам относятся и неэффективная организация производственного контроля при эксплуатации опасных производственных объектов, несвоевременное проведение теплотехнических режимных испытаний котлов, оборудования водоподготовки, наладки и регулировки тепловых сетей, техническое обслуживание средств противоаварийной защиты на низком уровне. Кроме прочего, на отдельных предприятиях в ▶

ходе надзорной деятельности выявляются проблемы неукомплектованности штата квалифицированными специалистами и обслуживающим персоналом, отсутствия системности и отлаженности в работе по повышению их квалификации. В конечном итоге нерешенность кадрового вопроса также является одним из источников проблемы неудовлетворительного состояния действующих систем теплоснабжения.

- Насколько качественно выстроена работа предприятий, подконтрольных Управлению Ростехнадзора по УР, в области обеспечения энергетической безопасности при прохождении отопительного зимнего периода 2007-2008 годов?

- В настоящее время на территории Удмуртской Республики не зафиксировано инцидентов, связанных с деятельностью поднадзорных предприятий в условиях прохождения отопительного сезона. Не допущено возникновения аварийных ситуаций. Отмечу, что этому во многом способствовала большая подготовительная работа, осуществленная в рамках подготовки к зиме. В соответствии с «Положением об оценке готовности электро- и теплоснабжающих организаций к работе в осеннее-зимний период», отделом совместно с представителями Министерства топлива, энергетики и Министерства строительства, архитектуры и жилищной политики УР проводились целевые проверки предприятий и организаций на предмет готовности к отопительному сезону. В ходе подготовки к отопительному периоду с мая по ноябрь 2007 г. Управлением Ростехнадзора по Удмуртской Республике на поднадзорных предприятиях и организациях, участвующих в производстве и передаче тепловой энергии, было проведено 428 мероприятий. Выявлено и предписано к устранению 3 294 нарушения требований законодательства, нормативных правовых актов, правил безопасности. По фактам выявленных нарушений в части технического состояния и организации безопасной эксплуатации электро- и тепловых энергоустановок поднадзорных предприятий привлечены к административной ответственности 5 юридических и 92 должностных лица. В судебном порядке приостановлена эксплуатация 7 объектов. По состоянию на 01.11.07 г. с участием государственных инспекторов Управления Ростехнадзора по УР были подписаны акты технической готовности 1 047 котельных, что составляет 99% от общего числа. Надо отметить, что своевременно подготовились к ОЗП 2007-2008 гг. такие предприятия, как ОАО «Удмуртнефтепродукт», ОАО «Ижевское производственное объединение пассажирского транспорта», ОАО «Ижмашэнерго», ФГУП «Ижевский механический завод», ОАО «ИЭМЗ Купол». Подписаны акты технической готовности при условии выполнения в согласованные сроки мероприятий по устранению недостатков при подготовке к отопительному сезону предприятиям ОАО «Ижнефтемаш», ОАО «Агрохолодмаш», ООО «Удмуртские коммунальные системы», МУП г. Ижевска «Горкоммунтеплосеть». Предприятиями, своевременно не подготовившими отопительные котельные, разрабатывались и согласовывались с Управлением Ростехнадзора по УР планы мероприятий по устранению недостатков при подготовке к отопительному сезону. Планы мероприятий были взяты под особый контроль государственными инспекторами Управления. Принятые меры позволили ускорить подготовку котельных к работе в зимних условиях, и по состоянию на 14.11.07 г. готовность котельных составила 100%. На основании актов готовности руководителями теплоснабжающих предприятий были оформлены паспорта готовности 211 предприятий Удмуртской Республики, что также составило 100% готовности.

- По состоянию на 01.11.07 г. были подписаны акты технической готовности 1 047 котельных, или 99% от общего числа объектов. Правомерно ли констатировать улучшение показателей в сравнении с предыдущими периодами?

- При подготовке к текущему отопительному сезону отмечалась нерешенность организациями проблемных вопросов. На сегодняшний день в целом высок риск возникновения инцидентов и аварийных ситуаций. Согласно информации, регулярно поступаемой в Управление Ростехнадзора по УР от теплоснабжающих предприятий, на эксплуатируемых объектах происходят сбои в системе функционирования теплоэнергетического оборудования и тепловых сетей, фиксируются потери теплоносителя. Однако, несмотря на определенные негативные тенденции, надзорная практика показывает, что уровень готовности предприятий к прохождению ОЗП сравнительно возрос. К примеру, по состоянию на 1 ноября 2006 года готовность теплоснабжающих предприятий республики к зиме составляла лишь 95%. В прошедший отопительный сезон на подконтрольных объектах было зарегистрировано ▶

Комментарий специалиста

Увеличение ВВП просто невозможно без решения проблем теплоэнергетического комплекса в ЖКХ (это огромный сдерживающий фактор). Если в большой энергетике износ основных средств еще как-то удерживается в районе 50% (в немалой степени благодаря тому, что они на виду и весь административный ресурс субъектов Федерации направляется на поддержание работоспособности системы), то малая энергетика, особенно в сельской местности, находится в плачевном состоянии. Латание изношенного оборудования ни к чему хорошему не приведет. Кроме того, владельцы таких котельных «сидят на пороховой бочке» в постоянном ожидании аварийных ситуаций. О низком КПД таких котельных и говорить не приходится.

Динамика цен на топливо и стремление их к европейскому уровню в России показывает следующие ориентиры в ближайшие 3 года :

1 кВт ч электроэнергии = 5-7 рублей;

1000 м^3 газа = 5 000 рублей (Андронов Ф.И.: Принципы построения систем воздушного отопления и подпора воздухоопорных сооружений — журнал «СОК» №1.2008г.).

Соответственно тариф за отпущенную теплоэнергию вырастает в несколько раз. В такой ситуации экономически выгодно использовать теплоэнергетические комплексы с максимально высокой производительностью.

МАШИННИКОВ Сергей Николаевич,
главный инженер Завода котельного оборудования ООО «Энергетическая компания «ЭНКО»

Так, для выработки тепловой энергии самым оптимальным решением при замене отработавшего нормативный срок котельного оборудования в малой энергетике на сегодняшний день является замена существующих котельных на котельные модульные контейнерные заводского изготовления (которые, кстати, изготавливает и Завод котельного оборудования ООО «Энергетическая компания «ЭНКО» в комплекте с дымовыми трубами), требующие минимальных затрат при их установке на месте, работающие в автоматическом режиме, оборудованные системой диспетчерского управления, предназначенной для непрерывного мониторинга состояния котельной с целью оперативного контроля и управления режимами работы котельной и быстрого принятия решений при возникновении нештатных ситуаций.

Для продления срока службы дымовых труб, как вновь монтируемых, так и отработавших определенный срок, сегодня применяется технология футеровки внутренней поверхности труб «Фуранфлекс», позволяющая продлить срок их эксплуатации до 30 лет и более. Но нельзя забывать, что для обслуживания таких комплексов необходимы квалифицированные специалисты. ■

6 инцидентов. Основная причина улучшения показателей видится в осуществлении комплекса предупредительных мер. Так, в 2007 году ООО «Удмуртские коммунальные системы» проводилось техническое диагностирование оборудования и технических устройств. Диагностике подверглось 14 км тепловых сетей. Кроме прочего, в республике продолжалась модернизация котельных, в том числе и в рамках реализации мероприятий целевой программы по энергосбережению.

- Какие нарушения, влияющие на надежность и стабильность теплоснабжения в условиях отопительного периода, отмечаются в ходе проверок?

- Основными нарушениями при эксплуатации оборудования, работающего под давлением, и теплоснабжения являются:

- неэффективный производственный контроль за эксплуатацией опасных производственных объектов;

- несвоевременное проведение экспертизы промышленной безопасности котлов, тепловых сетей, отработавших нормативный срок эксплуатации (в основном оборудования с температурой нагрева воды не свыше 115^{0}С);

- неисправность автоматических защит, средств сигнализации и контрольно- измерительных приборов;

- несвоевременное проведение аттестации и проверок знаний у специалистов и обслуживающего персонала, неукомплектованность штата квалифицированными специалистами в теплоснабжающих организациях и предприятиях.

- Согласно среднесрочным перспективам, которые определены Правительством Удмуртской Республики, в 2008 году основой для оптимизации коммунальной инфраструктуры населенных пунктов послужит разработка комплексных планов развития инженерных сетей и сооружений муниципальных образований в соответствии с градостроительными генеральными планами развития территорий. Какова основная задача, стоящая в обозримом будущем перед теплогенерирующими и теплоснабжающими предприятиями республики?

- Для обеспечения надежной и безопасной работы теплоснабжающим предприятиям необходимо, в первую очередь, планомерно реализовывать политику в области модернизации, реконструкции, техперевооружения теплоэнергетического оборудования, замены котлов и тепловых сетей, отработавших нормативный срок эксплуатации. Первоочередной задачей должно стать обеспечение соблюдения требований промышленной безопасности при эксплуатации опасных производственных объектов. Предприятиям предлагается провести работу по повышению эффективности производственного контроля при эксплуатации опасных производственных объектов, своевременно проводить экспертизу промышленной безопасности технических устройств, отработавших нормативный срок, с целью возможности продления сроков их эксплуатации. Кроме того, следует организовывать надежную эксплуатацию и качественное обслуживание котлов, вспомогательного оборудования, автоматики безопасности, средств измерений и контроля энергооборудования. Предприятиям следует ориентироваться на внедрение нового энергосберегающего оборудования. Внедрение современных, технических устройств, работающих в автоматическом режиме, применение качественных систем автоматики безопасности, автоматики регулирования нагрузки, автоматики горения в котельных установках позволит повысить уровень безопасной эксплуатации котельного оборудования, обеспечить полноту сгорания топлива и снизить уровень вредных выбросов в атмосферу. Своевременная замена тепловых сетей и внедрение новых способов обработки воды будет способствовать надежной работе тепловых энергоустановок, что, в свою очередь, обеспечит стабильное и безопасное теплоснабжение населения и объектов социальной сферы. ■

МОНТАЖНО-НАЛАДОЧНОЕ ПРЕДПРИЯТИЕ
ГАЗСЕРВИС
КОТЕЛЬНЫЕ на всех видах топлива «под ключ»
проектирование
комплектация
монтаж
пусконаладочные работы
обслуживание
изготовление модульных котельных
Профессиональный уровень коллектива предприятия позволяет МНП «Газсервис» работать с оборудованием любого производителя и решать производственные задачи любой сложности.

Котельная «Комос-Авто» по улице Коммунаров
426070 г. Ижевск, ул. Кирова, 172,
тел./факс: (3412) 22-35-78, 43-00-31,
e-mail: postmaster@gasservice.izhnet.ru
на правах рекламы

Энергосберегающие технологии в строительстве и коммунальном хозяйстве

Ижевское предприятие ООО ПТФ «Строительные ресурсы» предлагает свои услуги на строительном рынке Удмуртии с 2006 года. За этот непродолжительный, на первый взгляд, период предприятие выполнило большой объем работ на самых ответственных и важных для республики объектах: оно было задействовано на воссоздании Свято-Михайловского собора, строительстве онкологического диспансера, устройстве вентилируемого навесного фасада административного здания ОАО «Удмуртнефть» в Ижевске, строительстве Дома Дружбы, ремонте многочисленных школ города и т. д.

ГУЩИН Андрей Рудольфович, главный инженер ООО ПТФ «Строительные ресурсы»

Одним из секретов успеха компании является использование в работе передовых строительных материалов и технологий, в том числе способствующих сохранению тепловой энергии. Сегодня ООО ПТФ «Строительные ресурсы» в числе прочего применяет в практике защитные покрытия марки «Астратек». Данные покрытия разработаны российскими учеными и эффективно используются в разных отраслях промышленности: машиностроении, судостроении, добывающих отраслях, жилищно-коммунальном хозяйстве, строительстве и т.д. «Астратек» представляет собой жидкий композиционный теплоизоляционный материал. Структура материала – это микроскопические, заполненные вакуумом керамические и силиконовые шарики, которые находятся во взвешенном состоянии в жидкой композиции, состоящей из синтетического каучука, акриловых полимеров и неорганических пигментов. Эта комбинация делает материал легким, гибким, растяжимым, обладающим хорошей адгезией к покрываемым поверхностям. Уникальность изоляционных свойств – результат интенсивного молекулярного воздействия воздуха, находящегося в полых шариках. Материал – это суспензия белого цвета, которая после высыхания образует эластичное покрытие. В состав материала входят компоненты: расширенный перлит, кварц, окись цинка, двуокись титана, вода, бутадиен – стирольный латекс, акриловые полимеры. В строительстве «Астратек» используется для защиты металлических и бетонных конструкций от коррозии, для покрытия трубопроводов тепловых сетей, нефте- и газопроводов, воздуховодов систем вентиляции и кондиционирования, изоляции промышленного оборудования и резервуаров, для теплоизоляции стен, внутренних перегородок, потолков, кровель, мансард, фасадов любых типов зданий и сооружений, он позволяет повысить комфортность жилых помещений, при этом сокращая затраты на отопление и кондиционирование на 20-70%. В настоящее время компания применяет материал при ремонте ижевского хлебозавода № 3. Материалом заинтересовались коммунальные службы. Хорошие теплоизоляционные свойства и долговечность позволяют использовать покрытие для теплоизоляции различных трубоп-роводов: слой «Астратек» толщиной в 1 мм позволяет заменить 10 см традиционно используемой для этих целей стекловаты. Несмотря на сравнительно высокую стоимость материала, его использование в итоге оказывается экономичнее: чтобы покрыть 1 кв.м трубы стекловатой, нужно затратить 6-8 чел-часов, «Астратеком» – 1 час. ООО ПТФ «Строительные ресурсы» продолжает развивать направление по вентилируемым навесным фасадам. На практике применяется утеплитель «Вентибадс-Д» производства компании «Rockwool», который при монтаже не требует применения ветрозащитной мембраны, что также приводит к уменьшению трудозатрат. ООО ПТФ «Строительные ресурсы» планирует активно использовать и планомерно внедрять в производство и другие современные материалы и технологии. ■

на правах рекламы

г. Ижевск, площадь 50 лет Октября, 6, 2 этаж ТЦ «Модус»
тел./факс (3412) 900-982

Ижевская ТЭЦ-2 –

особый объект, особые задачи, особые цели

Обеспечение надежности и безаварийной эксплуатации основного энергетического оборудования, зданий и сооружений является одной из основных составных частей политики руководства Ижевской ТЭЦ-2, обособленного структурного подразделения ОАО «ТГК-5», в области охраны труда, промышленной безопасности, предупреждения чрезвычайных и аварийных ситуаций, мероприятий по их локализации и ликвидации.

Директор ТЭЦ-2 Вячеслав Александрович Страхов подчеркивает, что вопросы разработки и внедрения мероприятий по замене и реконструкции выработавшего парковый ресурс энергетического оборудования, снижения затрат на его содержание и ремонт, отслеживания информации по наработке оборудования с начала эксплуатации, своевременного проведения планово-предупредительных ремонтов и привлечения серьезных подрядных организаций для выполнения данных работ являются особо важными и приоритетными.

Инспектора Ростехнадзора также уделяют должное внимание вопросам модернизации и реконструкции энергетического оборудования, выработавшего парковый ресурс. На сегодняшний день Ростехнадзор представляет собой не только структуру, обеспечивающую контроль за безопасной эксплуатацией опасных производственных объектов, но и является организацией, выполняющей решение социально значимых задач. Главным образом это выражается в самой стратегии Ростехнадзора – нейтрализации проблем, связанных с эксплуатацией опасных производственных объектов, в конечном счете достижения производственного, экономического и социального эффекта. А социальный эффект – это самый значимый показатель в работе надзорных органов, приносящий обществу, людям реальную пользу.

В соответствии с этим на станции ежегодно разрабатываются мероприятия по соблюдению требований промышленной безопасности, в том числе по модернизации, реконструкции или замене энергетического оборудования, выработавшего парковый ресурс. В период прохождения ремонтной кампании вкладываются десятки и сотни миллионов рублей в работы по выполнению средних, капитальных и текущих ремонтов технических устройств станции, в техперевооружение оборудования и внедрение новых технологий, в проведение экспертиз и диагностики. В 2007 году выполнены капитальные ремонты турбоагрегата Т-110 №3 и энергетического котла ТП-87 №1, выполнен завершающий этап по реконструкции открытого распределительного устройства 110 кВ с установкой второго резервного трансформатора собственных нужд, установлен частотно-регулируемый привод на сетевые насосы, установлены современные ультразвуковые уровнемеры для контроля уровней в бункерах сырого угля и бункерах пыли на энергетическом котле №1, внедрены системы контроля вибрационного состояния турбоагрегатов Т-100 ст.№2 и ПТ-60 ст.№1, введена в работу система видеонаблюдения периметрового ограждения с системой контроля доступа на территорию предприятия, проведена огромная работа по экспертизе промышленной безопасности основного и вспомогательного оборудования станции.

Первоочередной составляющей успешного прохождения осенне-зимнего максимума нагрузок является выполнение с хорошим качеством и в намеченные сроки всех ранее запланированных работ, а также правильный подход к выбору деловых партнеров, который осуществляется на основе тендерных торгов и решения тендерной комиссии ОАО «ТГК-5». К участнику конкурса предъявляются жесткие требования в части наличия лицензий, разрешительных документов, наличия специалистов соответствующей квалификации, необходимого оборудования и опыта работы в энергетической отрасли. Организации, выигравшей конкурс и приступившей к выполнению работ, на ТЭЦ-2 уделяется особое внимание в вопросах соблюдения подрядным персоналом трудовой дисциплины, требований промышленной безопасности и охраны труда. По имевшим место фактам нарушений направляется информация руководству компании контрагента, все случаи нарушений фиксируются и учитываются службой надежности, промышленной безопасности и охраны труда предприятия.

Одним из основных деловых партнеров Ижевской ТЭЦ-2 является ОАО «Уралэнергоремонт», зарекомендовавшее себя с положительной стороны и имеющее огромный опыт работы на рынке услуг в области энергоремонтного производства не только в Удмуртии и Уральском регионе, но и в ближнем и дальнем зарубежье.

Большое внимание на ТЭЦ уделяется и перспективной политике. Объемы планируемых к выполнению работ составляются с учетом современных требований нормативных документов, технических регламентов, а также требований Федерального закона о промышленной безопасности №116-ФЗ в части:

- экспертизы промышленной безопасности проектной документации опасных производственных объектов;
- технического диагностирования котлов, сосудов и трубопроводов пара и горячей воды;
- технического расследования причин инцидентов и аварий и разработкой мероприятий по устранению причин их возникновения;
- обучения специалистов, занимающихся эксплуатацией и ремонтом;
- проведения экспертизы промышленной безопасности объектов за пределами отработки нормативных сроков эксплуатации;
- контроля выбросов вредных веществ в атмосферу.

Отлажена и успешно функционирует на станции система производственного контроля за соблюдением требований промышленной безопасности при эксплуатации опасных производственных объектов. Назначены приказом по предприятию ответственные лица за безопасную эксплуатацию оборудования, подведомственного Ростехнадзору. Действует ступенчатая система контроля, проводится тщательный анализ и учет происходящих инцидентов. С особым вниманием и интересом прорабатывается инфор-

ВЛАСКИН Николай Иванович,
начальник отдела по надзору за оборудованием, работающим под давлением, и теплоснабжением Ростехнадзора по Удмуртской Республике

ШУДЕГОВ Александр Ревович,
заместитель главного инженера по эксплуатации Ижевской ТЭЦ-2

Ни для кого не секрет, что Удмуртия является энергодефицитным регионом и электростанции республики производят только 30% от общего объема потребляемой электроэнергии. Поэтому очень актуальны вопросы расширения Ижевской ТЭЦ-2, как самой крупной электростанции.

на правах рекламы

мация об имевших место авариях и инцидентах на других подобных предприятиях энергетической отрасли, так как на чужих ошибках учиться не только можно, но и нужно. При необходимости по станции издаются приказы и распоряжения по проведению необходимых проверок состояния безопасной эксплуатации.

Разработанное на предприятии положение об осуществлении производственного контроля устанавливает права и обязанности специалистов, ответственных за его осуществление и за соблюдение требований промышленной безопасности на опасных производственных объектах Ижевской ТЭЦ-2. Производственный контроль является составной частью системы управления промышленной безопасностью станции, основная цель которой – обеспечение безопасного функционирования опасных производственных объектов, а также предупреждение аварий, обеспечение готовности к локализации инцидентов и аварий, и ликвидации их последствий за счет осуществления комплекса организационно-технических мероприятий.

Основные задачи, которые решает система производственного контроля промышленной безопасности на Ижевской ТЭЦ-2, это:

- контроль за соблюдением требований промышленной безопасности при эксплуатации на станции опасных производственных объектов;
- проведение проверок, экспертиз, разработка мер, направленных на улучшение состояния промышленной безопасности и предотвращение ущерба окружающей среде;
- согласование и реализация планов и программ, координация работ, направленных на предупреждение аварий и инцидентов и обеспечение готовности цехов станции к локализации и ликвидации их последствий;
- организация расследования и учета возможных несчастных случаев, аварий и инцидентов и причин их возникновения;
- контроль за своевременным проведением необходимых испытаний и освидетельствований технических устройств, применяемых на ТЭЦ-2, ремонтом и поверкой контрольных средств измерений;
- подготовка и проверка знаний работников служб производственного контроля по вопросам промышленной безопасности;
- контроль за соблюдением технологической дисциплины.

Большое внимание на предприятии уделяется подготовке кадров. Несмотря на то, что руководителям и специалистам станции требуется знание большого объема специфических документов в энергетической сфере, они в обязательном порядке проходят аттестацию в области промышленной безопасности. В обязательном же порядке осуществляется обучение вновь принятых рабочих и служащих в соответствии с профессиональными обязанностями правилам охраны труда, техники безопасности и промышленной безопасности, проводится периодическое повышение квалификации в специализированных учебных заведениях Уральского региона, а также Москвы и С-Петербурга. В 2007 году прошли обучение с отрывом от производства 380 человек, в том числе: руководителей – 38, специалистов – 22, рабочих – 320 человек. В целом по году на эти цели израсходовано более 1 миллиона рублей, в ближайшей и долгосрочной перспективе эту работу планируется продолжать и совершенствовать. Однако следует отметить возросшую текучесть кадров, причем отток персонала наблюдается в основном среди рабочих и специалистов электротехнических специальностей. Востребованность специалистов данного направления обусловлена веянием времени, процессы автоматизации производства, усовершенствования систем сигнализации аварийных ситуаций и защит оборудования становятся приоритетными для многих предприятий города и республики. Поэтому особо тяжело потерять квалифицированного специалиста-электротехника и долго готовить на его место достойную квалифицированную замену. Тем не менее, на предприятии уже продолжительное время ведется планомерная работа с учебными заведениями города, оказывается помощь в проведении экскурсий и семинаров, практических занятий и лабораторных работ. Налажено тесное сотрудничество с кафедрой «Теплоэнергетики» Удмуртского государственного университета, с Радиотехническим лицеем №19 и Ижевским монтажным техникумом. Благодаря этому ряды работников станции ежегодно пополняются молодыми перспективными специалистами.

Разработка и внедрение мероприятий по замене и реконструкции энергетического оборудования, своевременное проведение планово-предупредительных ремонтов и привлечение серьезных подрядных организаций для выполнения данных работ являются особо важными и приоритетными для ТЭЦ-2

Ни для кого не секрет, что Удмуртия является энергодефицитным регионом и электростанции республики производят только 30% от общего объема потребляемой электроэнергии. Поэтому очень актуальны вопросы расширения Ижевской ТЭЦ-2 как самой крупной электростанции. В настоящий момент Инженерным Центром энергетики Урала г. Екатеринбурга выполнено предварительное технико-экономическое обоснование строительства на станции пятого энергетического котла. Данная работа направлена как на увеличение выработки станцией дополнительной электроэнергии, так и на повышение надежности работы существующих мощностей предприятия и обеспечение энерго- и теплоснабжения потребителей.

Ижевской ТЭЦ-2 сегодня уже более 30 лет. Для электростанции это приличный возраст, и главное – не упустить момент, вовремя и обдуманно подойти к вопросам реконструкции и обновления энергетического оборудования. И чем правильнее и расчетливее будет подход, тем надежнее и устойчивее будет работать станция в особо ответственный период – период зимних холодов. А это значит, что будет полноценно обеспечена бесперебойная подача тепла и электричества и промышленным предприятиям города и в наши квартиры. ■

Удмуртский филиал ОАО «ТГК-5»
г. Ижевск, ул. Советская, 30, тел. (3412) 76-04-44, факс (3412) 48-11-05

Система управления объектами ЖКХ

на основе внедрения эффективных методик деятельности

Вопросы эффективной эксплуатации и обслуживания объектов жилищно-коммунального комплекса рассматриваются на современном этапе, при значительном росте объемов строительства и реформировании управления инженерной инфраструктурой, в русле проблем приоритетного значения. Практика показала, что качественным инструментом решения поставленной задачи является увеличение числа специализированных предприятий, имеющих своей целью содействие оптимизации действующей системы.

В Удмуртской Республике, ориентированной на модернизацию совокупной политики в области ЖКХ, поступательно формируются новые подходы к эксплуатации отраслевых объектов. Существенная доля в общем объеме данных работ принадлежит ООО «Энергетическая компания «Строим Вместе». На сегодняшний день предприятие выполняет функции обслуживания инженерной инфраструктуры на основе внедрения наиболее оптимальных механизмов деятельности.

Концепция развития ООО «Энергетическая компания», входящего в группу компаний «Строим Вместе», согласована с принципами повышения качества обслуживания потребителей энергоресурсами. Предприятие обеспечивает качественную и бесперебойную поставку населению электрической и тепловой энергии, горячей и холодной воды.

Деятельность компании на современном этапе соответствует изначально заданной цели. Созданная для решения задач эксплуатации вновь построенных инженерных коммуникаций микрорайона А-10 жилого района «Аэропорт» г. Ижевска, в настоящее время ООО «Энергетическая компания «Строим Вместе» обслуживает центральный тепловой пункт №9, сети теплоснабжения протяженностью более 2,5 км, распределительный пункт совместно с трансформаторной подстанцией РП №77, трансформаторную подстанцию ТП 10 и силовые кабельные линии, сети водопровода, ливневой канализации.

Структурное развитие энергоменеджмента

Согласно Энергетической стратегии России на период до 2020 года, сегодня необходимо качественное изменение структуры экономики со снижением доли ТЭК. В свою очередь, контроль за рациональным использованием энергоресурсов, как отмечают специалисты, требует организации оперативного и стратегического мониторинга энергоэффективности.

В рамках этой работы ООО «Энергетическая компания «Строим Вместе» реализует мероприятия по внедрению автоматизированной системы контроля и учета электроэнергии бытового потребителя (АСКУЭ БП) в системе электроснабжения обслуживаемого микрорайона. Данный проект был разработан при участии специалистов АНО "Агентство по энергосбережению УР".

- Существующие системы учета не позволяют иметь информацию о загрузке оборудования электросетевого хозяйства, – рассказывает директор ООО «Энергетическая компания «Строим Вместе» Дворяков Дмитрий Вадимович. – При использовании информации, полученной с АСКУЭ БП, возникает возможность оптимизации мощности электросетевого оборудования с помощью внесения в проект изменений в процессе застройки микрорайона. Таким образом, обеспечивается уменьшение объемов капитальных вложений и эксплуатационных расходов за счет снижения потерь электроэнергии в сети. В целом применение ресурсов системы позволяет осуществлять сбор информации об электроэнергии, необходимой для коммерческих расчетов и ежесуточного анализа режима работы с целью его совершенствования. Кроме того, создание АСКУЭ БП служит решению технических задач, планированию технико-экономических показателей работы. Внедрение системы направлено на ликвидацию сверхнормативных потерь электроэнергии, а также преодоление человеческого фактора в ходе реализуемых процессов. Необходимо отметить, что обслуживаемый центральный тепловой пункт №9 совместно со специалистами ООО «Удмуртские коммунальные системы» был переведен на автоматизированный режим работы. Все данные режима функционирования оборудования выведены на пульт оперативного дежурного ООО «УКС», а также на пульт ООО «Энергетическая компания «Строим Вместе». Это позволяет своевременно реагировать на возможные сбои аппаратуры, отклонения фиксируемых показателей от нормативных уровней.

Контроль за рациональным использованием энергоресурсов, как отмечают специалисты, требует организации оперативного и стратегического мониторинга энергоэффективности.

В ближайшей перспективе ООО «ЭК «СВ» планирует получить сертификат качества электрической энергии. Данный факт отражает не только комплексное выполнение компанией требований нормативной базы, регламентирующей лицензирование деятельности по продаже электрической энергии и обязательной сертификации электроэнергии в сетях общего назначения. Получение сертификата станет дополнительным подтверждением соответствия менеджмента качества предприятия современным требованиям. ■

на правах рекламы

г. Ижевск, ул. Ильфата Закирова, 22, тел./факс (3412) 909-232
e-mail: stroim@uzel9.ru

Повышение надежности функционирования энергосистем на основе применения термоусаживаемых технологий

КУКИН Владимир Вениаминович,
директор ООО «Камэнерго»

Решающим преимуществом термоусадки является высокая надежность. Используемые материалы обладают улучшенными механическими свойствами, химической и термической стойкостью. Полная герметизация достигается за счет применения ленты-герметика и нанесенного на внутренние поверхности «перчаток», манжет, кожухов клея-расплава, который в процессе монтажа заполняет все пустоты между соприкасающимися поверхностями. Во всех муфтах имеется не менее двух степеней герметизации каждого узла.

Тенденции развития современных энергосистем тесно связаны с задачей повышения технологической безопасности отраслевых объектов. При этом увеличение коэффициента надежности кабельных сетей рассматривается в качестве основного элемента налаживания режимов стабильного функционирования.

Ориентируясь на внедрение инновационных технологий, ООО «Камэнерго» решает вопросы обеспечения промышленных предприятий и компаний энергетического комплекса универсальной арматурой для всех типов кабелей. Разработанные в соответствии с требованиями долговременной эксплуатации, имеющие улучшенные технические характеристики, они способствуют созданию условий для надежной, исключающей инциденты, работы объектов.

Основные преимущества термоусаживаемой кабельной арматуры

Использование перспективных подходов, позволяющих повысить уровень эксплуатационной безопасности кабельных сетей, составляет специфику работы компании. Сотрудничая с ведущими промышленными предприятиями региона, она играет значимую роль в процессах оптимизации работы действующих энергосистем.

ООО «Камэнерго» является торговым представительством ООО «ЭРГ» – одного из крупнейших производителей кабельной арматуры в России. В настоящее время основное направление деятельности компании связано с термоусаживаемыми соединительными и концевыми муфтами наружной и внутренней установки до 10 кВ, предназначенными для соединения и оконцевания трех-, четырех-, пяти- и одножильных кабелей с бумажной и пластмассовой изоляцией.

Технология производства термоусаживаемых муфт в России была внедрена в 80-х годах прошлого столетия. Основоположником ее реализации является предприятие «Термофит» г. Санкт-Петербурга, на базе которого и было организовано ООО «ЭРГ».

Термоусаживаемые изделия обладают рядом преимуществ в сравнении, к примеру, с муфтами СС свинцовыми и КНСт стальными. Как показывает практика, одна из определяющих особенностей заключается в простоте монтажа. На монтажные работы с применением соединительной муфты СС затрачивается не менее 8-ми часов, тогда как монтаж СТп занимает от 2-х до 4-х часов.

Решающим же преимуществом термоусадки является значительно более высокая надежность, которая не обеспечивалась прежними, устаревшими сегодня технологиями. Данный параметр надежности обусловлен сразу несколькими факторами. Используемые материалы обладают улучшенными механическими свойствами, химической и термической стойкостью. Полная герметизация достигается за счет применения ленты-герметика и нанесенного на внутренние поверхности «перчаток», манжет, кожухов клея-расплава, который в процессе монтажа заполняет все пустоты между соприкасающимися поверхностями. Во всех муфтах имеется не менее двух степеней герметизации каждого узла.

Наравне с этим немаловажный показатель надежности достигается посредством щадящего температурного воздействия на кабель в ходе монтажных работ. Температура усадки составляет 120-140° С, то есть монтаж производится либо строительным феном, либо газовой горелкой с применением мягкого пламени. Броня кабеля не подвергается пайке, что могло бы привести к пересыханию масла внутри кабеля и последующему пробою. Провод заземления крепится к броне комплектом непаянного соединения.

При определении преимуществ термоусаживаемых изделий специалисты также обращают внимание на факт того, что все муфты свыше 1 кВ имеют систему выравнивания напряженности электрического поля.

«Несмотря на сравнительную простоту монтажа термоусаживаемых муфт, – отмечает директор ООО «Камэнерго» Кукин Владимир Вениаминович, – квалификация персонала, осуществляющего монтаж, должна соответствовать комплексу действующих регламентов. В целях решения задачи качественной эксплуатации каждое изделие сопровождается паспортом с подробной инструкцией по монтажу, где указаны все технологические режимы, а также порядок монтажа узлов муфт. Добросовестное выполнение комплекса требований инструкции – необходимое условие достижения максимальной надежности муфты».

Развитие системы инновационных подходов

Следуя цели расширения границ деятельности, на текущем этапе руководство ООО «Камэнерго» планирует развитие системы внедрения новых технологий. Наиболее перспективные направления работы связываются организацией с технологиями применения муфт холодной усадки. «Западные компании уже производят оборудование данного типа, – говорит руководитель ООО «Камэнерго». – В России, к сожалению, сейчас аналогичные изделия массово не выпускаются. Между тем они незаменимы на объектах, где недопустимо применение открытого огня или наполнителей типа эпоксидной смолы».

Основной задачей инновационной политики ООО «Камэнерго» является дальнейшее решение актуальных на сегодняшний день вопросов эффективного распределения электроэнергии, содействие совершенствованию деятельности промышленных предприятий региона. ■

на правах рекламы

КАМЭНЕРГО
г.Ижевск, ул.Майская, д. 57, 3 этаж, офис 22, тел./факс (3412) 222-922,
моб.тел. 8-912-858-10-39, e-mail: kukin@udm.ru, kamenergo@mail.ru

Перспективы внедрения автоматизированной системы контроля и учета электроэнергии на примере Сарапульской МУП «ГЭС»

ТЕСТОЕДОВ Владимир Владимирович,
заместитель директора АНО «Агентство по энергосбережению по УР»

Варварское расхищение ресурсов в России, будь то незаконная вырубка леса или добыча нефти с использованием технологий, затрудняющих в дальнейшем проведение мероприятий по повышению нефтеотдачи пласта, давно стало своеобразной национальной бедой. Также и ежегодные потери в области электроэнергетики исчисляются миллиардами рублей. В одном только Сарапуле в год остаются неоплаченными 40 миллионов киловатт-часов, что составляет более 64 миллионов рублей, при этом отмечается ежегодный рост потерь. В такой ситуации внедрение сберегающих технологий и оборудования в энергетическом комплексе является по-настоящему оправданным мероприятием, и необходимость его осознана и очевидна для энергетиков.

Использовать имеющийся потенциал потерь электроэнергии существующими технологиями и методами невозможно из-за большого количества абонентов. Например, в Сарапуле их насчитывается более 50 тысяч.

Муниципальное унитарное предприятие «Горэлектросеть» (г. Сарапул) в 2007 году одним из первых в Удмуртии комплексно внедрило автоматизированную систему контроля и учета электроэнергии (АСКУЭ). А именно охватило автоматизацией 100% поступления электроэнергии в сеть 6 кВ (33 питающих фидера 6 кВ) и отпуск электроэнергии в сеть 0,4 кВ (225 трансформаторных подстанций 6/0,4 кВ).

Необходимость внедрения данной системы была продиктована целым рядом характерных для электросетевого предприятия проблем. Во-первых, это в целом невысокая надежность энергоснабжения, в результате чего потребители разных категорий могут остаться без электроэнергии на период, гораздо более продолжительный, чем это установлено нормами. Во-вторых, качество подаваемой электроэнергии не всегда соответствует параметрам ГОСТа, что выражается в низком уровне напряжения. В-третьих, в экономическом плане ежегодные потери электроэнергии составляют 31% от поступления электроэнергии в сеть при нормативных (неизбежных) потерях в 13%.

Решение этих проблем без внедрения автоматизированной системы практически невозможно. Это связано с тем, что на предприятии нет квалифицированных специалистов по составлению балансов. Правда, сейчас в штатное расписание «Горэлектросеть» включены специалисты по составлению баланса, идет их обучение. Специалисты по составлению балансов должны отслеживать и рассчитывать, какое количество электроэнергии выдано потребителю и какое его количество осталось неоплаченным, какие именно абоненты не внесли плату за использованную электроэнергию и т.д. Хотя среди многотысячного количества абонентов провести все эти расчеты вручную весьма затруднительно – на сбор и учет данных просто не хватает времени. Вторая проблема заключается в неотлаженной системе измерения – вручную собрать сведения со счетчиков всех потребителей также не представляется возможным. Поэтому выходом из ситуации может стать только автоматизация этих процессов, то есть внедрение АСКУЭ. Система делает срез по времени – в 00 часов снимает показания со всех заведенных в нее счетчиков. Благодаря этим достоверным и вовремя полученным данным можно составлять четкие балансы, полностью исключающие погрешности, связанные с человеческим фактором.

По результатам работы АСКУЭ в течение 2007 года были достигнуты следующие результаты. Во-первых, определены три питающих фидера, рабочий ток на которых превышает максимально допустимый по нагреву. Во-вторых, загрузка на 11 трансформаторах 6/0,4 кВ превышает их номинальную мощность. А это прямым образом влияет на надежность электроснабжения потребителей. Также система позволяет контролировать и качество электрической энергии: в течение года в 14 узлах выявлены участки отклонения уровня напряжения от нормативного. В целом по предприятию загрузка трансформаторов в среднем за год составляет 15%, что указывает на необходимость снижения трансформаторных мощностей.

Так как система в МУП «ГЭС» внедрена относительно недавно, она имеет ряд недоработок и большого экономического эффекта от ее работы пока не отмечено, но перспективы функционирования системы позволяют говорить о существенном сбережении электроэнергии в ближайшем будущем. Вообще, без внедрения АСКУЭ говорить о каком-либо снижении потерь на электросетевом предприятии необоснованно – какие бы технологии ни внедрялись огромные растраты в

Без внедрения АСКУЭ говорить о каком-либо снижении потерь на электросетевом предприятии необоснованно – какие бы технологии ни внедрялись огромные растраты в виде неоплаченной электроэнергии будут в несколько раз превышать средства, направленные на энергосбережение.

на правах рекламы

виде неоплаченной электроэнергии будут в несколько раз превышать средства, направленные на энергосбережение. Поэтому, внедрив АСКУЭ, Сарапульское МУП «ГЭС» уже сейчас сделало значительный шаг на пути сокращения энергопотерь. Основной проблемой внедренной в Сарапуле АСКУЭ является незавершенность ее технологической цепочки. Так, МУП «ГЭС» охватили автоматизированной системой от поступления энергии в сеть 6кВ (после покупки в «Удмуртэнерго») до ее отпуска с 225 трансформаторных подстанций в сеть потребителей. Сеть же низковольтного напряжения 0,4 кВ осталась системой не охваченной. В результате можно контролировать уровень потерь только на участке внедрения АСКУЭ, реализация электроэнергии к потребителю контроль и учет ее пока не осуществляется. Поэтому сейчас перед предприятием стоит задача довести автоматизированную систему контроля и учета электроэнергии до потребителя (АСКУЭ БП), для того чтобы точно знать, кто не оплачивает электроэнергию, а значит и знать, с кого взыскивать потерянные суммы. Внедрение данной системы в Сарапуле, как в прочем в любом другом городе, требует больших финансовых средств, которых у МУП «ГЭС» на данный момент нет, так как средства по тем неоплаченным потребителем 40 миллионам киловатт-часов приходится изыскивать из бюджета самого электросетевого предприятия.

Помимо вышеобозначенной проблемы, МУП «ГЭС» должно решить и вопрос необходимого программного обеспечения АСКУЭ. Дело в том, что система позволяет собирать и хранить информацию, но не обрабатывать ее, то есть не выдает ответ в готовом виде. За год данные, собранные системой, составили 8 млн 980 тысяч значений, обработать какую-то незначительную часть из них можно и вручную, но для более эффективной работы, оперативной обработки всех данных и последующего взыскания средств необходима специальная программа, позволяющая получать ответы на конкретные вопросы: где уровень напряжения не соответствует установленным нормам, где не работает счетчик, на каком участке энергия осталась неоплаченной и т.д. Для решения этой задачи нужно создать автоматизированные рабочие места (АРМ) – вся уже обработанная информация по текущему состоянию электрических сетей должна стекаться на диспетчерский пункт, что позволит контролировать всю цепочку поступления, передачи, распределения и реализации электроэнергии. В связи с этим нужно отметить, что, внедряя АСКУЭ, следует заключать договор на приобретение программного обеспечения по АРМ у самих изготовителей системы, а не пользоваться услугами посредников – качество предоставляемых ими услуг на этом сравнительно новом рынке пока не соответствует необходимым требованиям. Таким образом, внедрение АСКУЭ является комплексной задачей и решать ее нужно только программным методом.

В настоящее время МУП «ГЭС» совместно с АНО «Агентство по энергосбережению УР» и ОАО «Электроцентроналадка» (г. Москва) разрабатывает долгосрочную программу на период 2009-2013 годов по развитию электросетевого предприятия, в том числе и внедрению АСКУЭ и АСДУ (автоматизированная система диспетчерского управления).

Так как эффективной, действенной системы по обработке данных на электросетевых предприятиях России до сих пор не внедрено, созданная ими программа будет во многом образцом для дальнейшего развития предприятий энергетического комплекса, желающих внедрить у себя ресурсосберегающие технологии, таким образом обеспечивая возврат средств в отрасль. ■

Муниципальное унитарное предприятие «Горэлектросеть» (г. Сарапул) в 2007 году одним из первых в Удмуртии комплексно внедрило автоматизированную систему контроля и учета электроэнергии (АСКУЭ). А именно охватило автоматизацией 100% поступления электроэнергии в сеть 6 кВ (33 питающих фидера 6 кВ) и отпуск электроэнергии в сеть 0,4 кВ (225 трансформаторных подстанций 6/0,4 кВ).

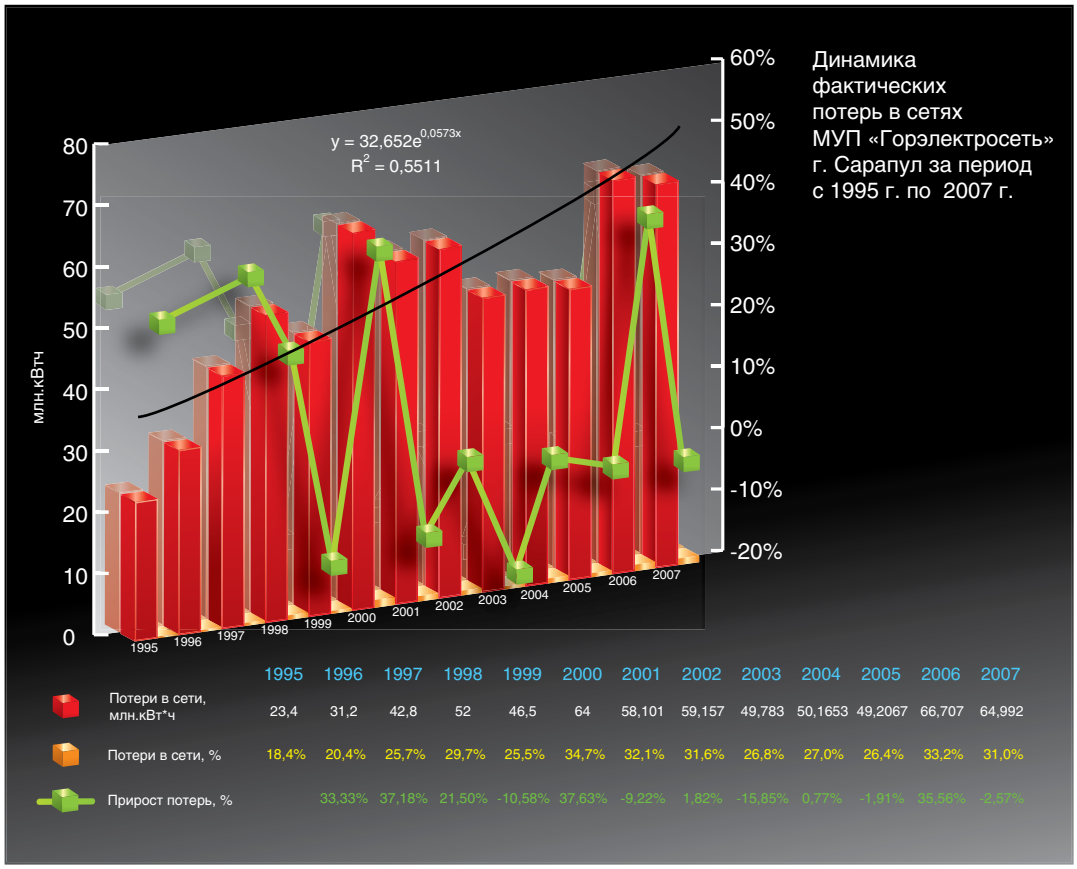

Ежегодные потери в области электроэнергетики исчисляются миллиардами рублей. В одном только Сарапуле в год остаются неоплаченными 40 миллионов киловатт-часов, что составляет более 64 миллионов рублей, при этом отмечается ежегодный рост потерь.

Повышение уровня эксплуатационной безопасности объектов газового хозяйства

Вопросы ужесточения требований в отношении системы эксплуатации объектов газовой отрасли приобрели в настоящее время повышенную значимость не только на уровне регионов, но и в масштабах Российской Федерации. В Удмуртской Республике данная проблема также получила соответствующий резонанс. В частности, одной из крупных специализированных компаний Удмуртии ООО «Ижстройгаз» расширен комплекс предупредительных мер, направленных на повышение надежности функционирования объектов газового хозяйства.

Создание условий для обеспечения безаварийной работы объектов газовой отрасли входит в число определяющих направлений развития ООО «Ижстройгаз». Специализируясь на строительстве газопроводов, осуществляя эксплуатацию и техническое обслуживание газовых сетей, компания ставит основной своей целью соблюдение норм и правил промышленной безопасности. Выполнению действующих регламентов способствует факт того, что в ходе надзорной деятельности, направленной на оценку состояния подведомственной инфраструктуры, предприятием используется вся совокупность технических, кадровых и технологических ресурсов.

Гармонизация контрольных мер с высокими стандартами качества всегда являлась главным принципом работы ООО «Ижстройгаз». На сегодняшний день совершенствование политики в части промышленной безопасности определено не только ориентиром на выполнение предписаний нормативно-законодательной базы, но и расширением масштабов работы компании.

В прошедшем году предприятием реализован план работ по строительству газопровода-отвода и газораспределительной станции в п. Игра. Специалистами ООО «Ижстройгаз» проложены газопроводы распределительные в с. Киясово, п. Кез, межпоселковые газопроводы – в Завьяловском, Глазовском, Якшур-Бодьинском районах. Предприятием заключены дополнительные договора на обслуживание внутридомового газового оборудования. Всего в течение 2007 года работа осуществлялась на 51 объекте.

Кроме того, на протяжении рассматриваемого периода компанией проводилась газификация жилых домов в 23 населенных пунктах Удмуртской Республики. По итогам работы за год ООО «Ижстройгаз» газифицировано 484 жилых дома.

Организация производственного контроля на объектах газового хозяйства

При эксплуатации опасных производственных объектов газораспределительной сети ООО «Ижстройгаз» обеспечивается организация производственного контроля за соблюдением требований промышленной безопасности. Эффективность данной работы достигается за счет системности и комплексности осуществляемых подходов.

В соответствии с разработанным планом мероприятий производственного контроля реализуются графики по приборному техническому обследованию, текущему и капитальному ремонту объектов газового хозяйства, соблюдается периодичность обходов трасс наружных и подземных газопроводов.

При проверках надземных газопроводов выявляются утечки газа, перемещения газопроводов за пределы опор, наличие вибрации, недопустимого прогиба сетей, просадки и повреждения опор. Кроме того, проверяется состояние отключающих устройств и изолирующих фланцевых соединений, средств защиты от падения электропроводов. В процессе обходов подземных газопроводов также определяются, главным образом, утечки газа. Для этого осуществляется отбор и анализ проб на присутствие газа в колодцах и камерах инженерных подземных сооружений. Надзорная деятельность данного сектора проводится как посредством применения соответствующих приборов, так и с помощью оценки внешних признаков. Периодичность обхода трасс подземных газопроводов устанавливается специалистами ООО «Ижстройгаз» в зависимости от технического состояния объектов, категории газопроводов по давлению, эффективности электрозащитных установок.

на правах рекламы

Согласно действующим регламентам, на предприятии производится выполнение газоопасных работ. Система надзора в этой сфере достаточно развернута. Она представляет собой контроль за целевым обучением и инструктажем персонала, оформлением нарядов-допусков на газоопасные работы, которые должны соответствовать условиям и технологической последовательности производства деятельности. Специалистами предприятия налажен контроль за соблюдением мер безопасности в ходе выполнения газоопасных работ, проверка комплектности и качества средств индивидуальной защиты.

В систему мер повышенной значимости ООО «Ижстройгаз» включен учет протяженности малонадежных газопроводов, а также газопроводов, отработавших большой срок эксплуатации. На основе результатов обходов данных объектов составляются планы реконструкции объектов, организовывается диагностика технического состояния оборудования. Комплекс предупредительных работ подразумевает и контроль за техническим состоянием оборудования газорегуляторных пунктов, выявление таких факторов, как просадки, оползни, обрушения, размывы газопровода паводковыми или дождевыми водами. Так, к примеру, в 2007 году компанией проведены ремонтные работы оборудования 50 газорегуляторных пунктов. На газопроводе к поселку Подгорное обнаружен и ликвидирован размыв грунтовых поверхностей. В ходе работ было заменено порядка 100 м газопровода.

Одним из этапов деятельности по предотвращению возможных инцидентов является проверка образования влаги и конденсата в некоторых газопроводах. Удаление гидратных пробок проводится с периодичностью, исключающей возможность образования закупорок. Недавно, благодаря своевременным проверкам, подобная проблема решена на газопроводе в д. Шабердино. На объекте, где зафиксирован факт образования конденсата, была увеличена температура подогрева газа, установлены продувочные свечи, вследствие чего достигнут нормативный уровень подачи газа.

Строительство самого сложного участка газопровода высокого давления от ГРС-4 до улицы Ленина в городе Ижевске.

При обнаружении неплотности или признаков разрыва сварных стыков, сквозных коррозионных повреждений в области защиты подземных стальных газопроводов от электрохимической коррозии персоналом ООО «Ижстройгаз» проводятся внеочередные приборные технические обследования. В ходе работы выявляются места повреждений изоляционных покрытий и утечки газа.

Как отмечают специалисты компании, необходимые ресурсы также направляются на оптимизацию системы входного контроля поступаемых материалов и оборудования. Подобная мера является дополнительным инструментом решения вопросов безаварийного функционирования подведомственных объектов.

Сегменты оценочной практики

Составной частью политики ООО «Ижстройгаз» является реализация мероприятий в рамках подготовки к осенне-зимнему периоду. По оценке специалистов предприятия, эта практика представляет собой действенный механизм повышения надежности объектов газовой отрасли.

В преддверии текущего осенне-зимнего сезона компанией был осуществлен развернутый план работ. На газопроводах ГРС-4-ТЭЦ-2, ГРС-ТЭЦ-1 г. Глазова, газопроводах-отводах ГРС «Азино» к населенным пунктам Шабердино, Люк, Н. Сентег произведена частичная замена оборудования и технических устройств. В частности, обновлены диафрагмы, расходомерные приборы, в шкафных установках ГРПШ установлены гидрозатворы. Сообразно условиям территориального расположения газопроводов проверено состояние переходов через автомобильные дороги и нефтепроводы, водных и железнодорожных переходов, подводного перехода газопровода через р. Иж, а также оценено состояние опор воздушной части объектов. Как часть значимых предупредительных мероприятий осуществлено устранение размывов грунта по трассам газопроводов. На большей части объектов проведена ревизия регуляторов и запорной арматуры.

В отношении газопровода-отвода и ГРП к Киенгопскому месторождению д. Мукши и д. Кыква приборным методом проверено состояние изоляции. Оценена работоспособность линейных кранов Ду 500, уровень масла в гидробаллонах газопровода ГРС-ТЭЦ-1 г. Глазова. В процессе деятельности на предмет утечки газа обследованы газопроводы высокого давления на участках Киясово-Подгорное и Шабердино-Люк.

Впоследствии ООО «Ижстройгаз» планируется дальнейшая оптимизация работы в области повышения уровня эксплуатационной безопасности объектов. Главным образом – посредством обновления основных производственных фондов. Только в 2007 году инвестиции в процессы укрепления материально-технической базы ООО «Ижстройгаз» составили порядка 20 млн рублей. При приоритетности данных вопросов компания выйдет на новую ступень развития в части обеспечения технологической надежности газовых сетей. ■

**г. Ижевск, ул. Камбарская, 15, ООО «Ижстройгаз»,
тел.: (3412) 37-98-93, 37-96-67, 37-98-95, факс (3412) 37-99-42,
e-mail: izstroygas@udm.net**

Высокие стандарты безопасной работы

РОСНЕФТЬ
УДМУРТНЕФТЬ

ГИЛАЕВ
Гани Гайсинович,
генеральный директор
ОАО «Удмуртнефть»

Подробнее об итогах деятельности компании в разрезе промышленной, пожарной, экологической безопасности и охраны труда рассказал генеральный директор ОАО «Удмуртнефть» Гани Гайсинович Гилаев.

- Гани Гайсинович, как вы оцениваете итоги деятельности предприятия по вопросам промышленной и экологической безопасности?

- Серьезные достижения в масштабах ведущей нефтяной компании России – это результат повседневной напряженной работы всего трудового коллектива нефтяников «Удмуртнефти». Понимая всю ответственность перед обществом, перед жителями районов нашей производственной деятельности, мы проводим целенаправленную политику по снижению негативного воздействия на окружающую среду, по минимизации рисков аварийности и травматизма на производстве.

Так, в прошлом году на реализацию экологических программ предприятие затратило свыше 400 миллионов рублей. В результате за год было заменено 44,4 км трубопроводов, передано на утилизацию и переработку специализированным предприятиям более 16 тысяч тонн отходов, рекультивировано более 5 гектаров земель. За прошедший период экологических катастроф природного и техногенного характера на месторождениях ОАО «Удмуртнефть» не зафиксировано, аварийных выбросов и сбросов загрязняющих веществ в окружающую среду нет. Как важное достижение года хотел бы отметить, что нам удалось полностью ликвидировать так называемое «историческое наследие» – нефтешламы, накопленные за прежние годы нашей производственной деятельности.

В 2007 году в ОАО «Удмуртнефть» была разработана «Газовая программа», направленная на повышение использования попутного нефтяного газа. Начата ее реализация.

Из персонала дочернего предприятия «Удмуртнефти» ООО «Нефтетрубопроводсервис» создано нештатное аварийно-спасательное формирова-

В течение последних лет ведущее нефтедобывающее предприятие республики ОАО «Удмуртнефть» применяет стратегию оптимизации управления технологическими процессами, внедряет новейшие технологии, интегрирует международные стандарты в области управления качеством, охраной труда, экологической безопасностью. В результате целенаправленной политики компания завершила 2007 год с рекордным для последнего десятилетия показателем: из недр извлечено свыше 6,145 миллиона тонн нефти! Кроме того, среди нефтедобывающих предприятий ОАО «НК «Роснефть» по итогам работы за 2007 год ОАО «Удмуртнефть» заняло первое место в области экологической безопасности, третье — по пожарной безопасности и предупреждению ЧС и четвертое — по промышленной безопасности и охране труда.

на правах рекламы

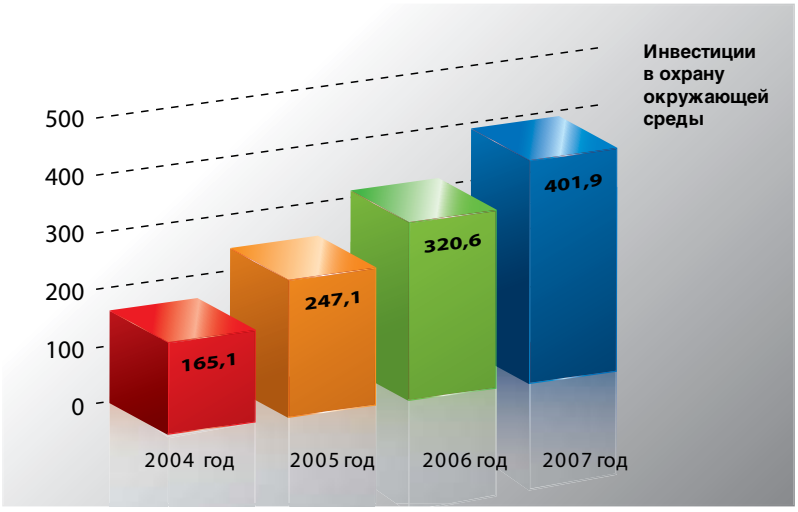

Отдел охраны труда и здоровья Департамента промышленной безопасности, охраны окружающей среды, охраны труда и предупреждения ЧС ОАО «Удмуртнефть» работает в соответствии с Государственными нормативными требованиями в области охраны труда и в соответствии с корпоративным бизнес-планом и целевой программой ОАО «НК «Роснефть» по улучшению условий труда и предупреждению травматизма. В 2007 году была проведена предаттестационная подготовка с последующей проверкой знаний в области охраны труда и промышленной безопасности 671 работника предприятия.

ние по ликвидации разливов нефти. Традиционно мы каждый год проводим совместные с МЧС и МВД учения по предупреждению аварийных ситуаций. Для обеспечения аварийно-спасательных и других неотложных работ в чрезвычайных ситуациях мы создали резервы финансовых и материально-технических средств. Организовали четкую систему оповещения в случае возникновения чрезвычайных ситуаций.

- Гани Гайсинович, ОАО «Удмуртнефть» как социально-ориентированное предприятие всегда уделяло большое значение вопросам экологии. На каких основных принципах базируется экологическая программа компании?

- Прежде всего, это вовлечение в природоохранную деятельность всех сотрудников предприятия – от руководителей до рядовых работников. И я с удовлетворением отмечаю, что это нам удается: сегодня все наши сотрудники считают своим долгом внести реальный личный вклад в улучшение экологической обстановки в зоне разработки нефтяных месторождений, в соблюдение промышленной безопасности на производственных объектах.

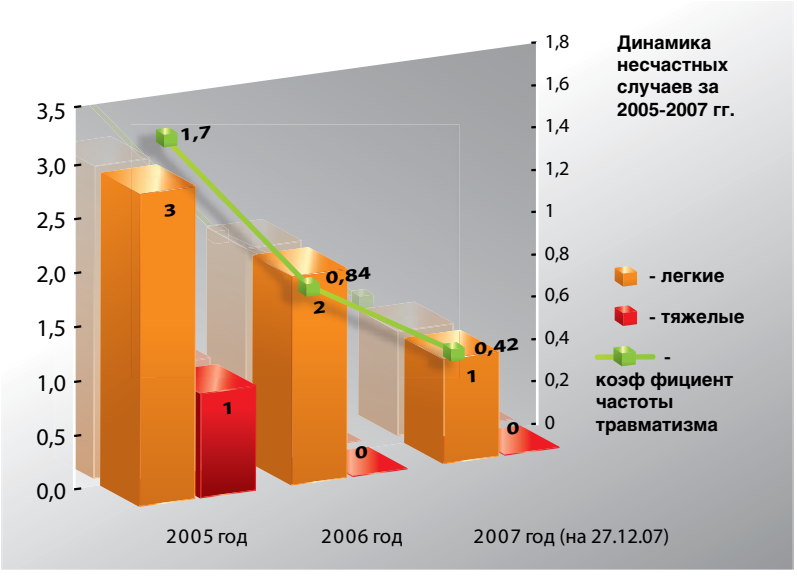

«Удмуртнефть» всегда уделяла серьезное внимание информированию персонала о деятельности предприятия в области охраны окружающей среды. В доступных местах на производственных объектах и в офисах размещены стенды «Экологическая безопасность». Стенды ежемесячно обновляются, до работников доводятся сведения о выполнении поставленных перед предприятием экологических целей и задач. Разработан и утвержден график проведения внутренних аудитов, которые позволяют выявить слабые места в системе экологических мероприятий и находить наиболее оптимальные пути ее совершенствования.

Важным направлением природоохранной деятельности предприятия является постоянный мониторинг состояния природной среды на всех 24 месторождениях. Проведенный анализ результатов мониторинга показывает, что за 2007 год увеличения уровня негативного воздействия на окружающую среду и ухудшения экологической обстановки в пределах разрабатываемых месторождений не установлено.

ОАО «Удмуртнефть» строго придерживается принципов открытости и прозрачности в своей экологической деятельности, все происшествия расследуются, информация о них доводится до каждого работника, подрядчика и заказчика. Сообщения о всех экологических инцидентах в обязательном порядке направляются в контролирующие органы.

Кстати, 7 февраля 2008 года в рамках проходившего на территории Удмуртской Республики планового семинара-совещания представителей государственного надзорного органа 14 регионов Приволжья производственные объекты НГДУ «Гремиха» посетила делегация руководителей территориальных управлений Росприроднадзора по Приволжскому федеральному округу. Участникам совещания была представлена реализуемая в НГДУ программа экологического менеджмента. Особый интерес гостей вызвала наглядная демонстрация возможностей автоматизированной системы управления техпроцессом в режиме онлайн, успешно внедряемая на месторождении. Также участники семинара-совещания посетили производственные объекты НГДУ «Гремиха», в частности, цех парогенераторов и недавно введенную в эксплуатацию УПСВ-27. Главный государственный территориальный инспектор по надзору за природопользованием, безопасностью гидротехнических сооружений и государственному экологическому контролю в Самарской области Владимир Николаевич Довбыш, побывав на производственных объектах НГДУ, отметил высокий уровень экологической безопасности и достаточно хорошее финансирование для преодоления экологических проблем. Руководитель управления Росприроднадзора по Удмуртской Республике Владимир Михайлович Григорьев особо подчеркнул, что в «Удмуртнефти» в последнее время происходят позитивные сдвиги как в плане выполнения нефтяниками лицензионных обязательств, так и по вопросам охраны окружающей среды.

В рамках постоянного мониторинга состояния природной среды на всех 24 месторождениях ОАО «Удмуртнефть» в 2007 году было отобрано 2 783 пробы воздуха, 1 104 пробы поверхностных и подземных вод, 215 проб почв и донных отложений. Проведенный анализ результатов мониторинга показывает, что за 2007 год увеличения уровня негативного воздействия на окружающую среду и ухудшения экологической обстановки в пределах разрабатываемых месторождений не установлено. При этом загрязнение атмосферного воздуха находится ниже ПДК.

- Какие задачи в области экологии стоят перед предприятием в 2008 году?

- Продолжая совершенствовать работу в области природоохранной деятельности, ОАО «Удмуртнефть» в 2008 году будет уделять особое внимание работе по предупреждению порывов трубопроводов, аварийных разливов нефти, уменьшению воздействия на окружающую среду нефтяных шламов, снижению выбросов загрязня-

Главный государственный территориальный инспектор по надзору за природопользованием, безопасностью гидротехнических сооружений и государственному экологическому контролю в Самарской области Владимир Николаевич Довбыш, побывав на производственных объектах НГДУ, отметил высокий уровень экологической безопасности и достаточно хорошее финансирование для преодоления экологических проблем.

ющих веществ в атмосферу. Кроме этого, мы уже начали реализацию серьезной программы, которая рассчитана на 3 года, по выявлению источников загрязнения и их ликвидации. Насколько мне известно, такой работой в Удмуртии пока не занимается ни одна нефтяная компания.

- Руководитель Ростехнадзора России Константин Борисович Пуликовский большое значение в системе промышленной безопасности и охраны труда отводит мероприятиям превентивного характера. Насколько эффективно выстроено данное направление в «Удмуртнефти»?

- Как правило, основной причиной возникновения нештатных ситуаций на предприятиях любой отрасли является низкий уровень дисциплины и профессиональной подготовки персонала. Тем самым превентивные мероприятия должны быть в первую очередь направлены на снижение влияния человеческого фактора на производственные процессы, а это, прежде всего, обучение персонала безопасной работе и строгий контроль со стороны руководителей за соблюдением сотрудниками норм и правил техники безопасности.

В прошлом году в «Удмуртнефти» было организовано обучение работников в области охраны труда и промышленной безопасности. На дочерних предприятиях также были разработаны и утверждены графики обучения и аттестации руководителей и специалистов.

Проверка знаний в области промышленной безопасности проводилась аттестационной комиссией ОАО «Удмуртнефть» с участием представителей территориальных органов Ростехнадзора.

В 2007 году на предприятии проведена большая работа по аттестации рабочих мест, позволившая выявить вредные факторы рабочей среды и приступить к их устранению.

В течение всего года на предприятии действовала система целевых совещаний по вопросам промышленной безопасности и охраны труда с работниками ОАО «Удмуртнефть» и представителями сервисных и подрядных организаций, оказывающих услуги на наших производственных объектах. Следует отметить, что по результатам работы в 2007 году профессиональных заболеваний в структурных подразделениях предприятия не зарегистрировано.

Добавлю, что предприятие из года в год увеличивает инвестиции в промышленную безопасность и охрану труда – в 2007 году мы направили на это важное для предприятия направление деятельности более 50 млн рублей, что вдвое больше затрат 2006 года.

- Ориентация ОАО «НК «Роснефть» на международный рынок и взаимодействие с иностранными партнерами потребовала от предприятия активного внедрения интегрированной системы управления промышленной безопасностью, охраной труда и окружающей среды. Каковы основные результаты деятельности ОАО «Удмуртнефть» в этом направлении?

- В 2007 году в ОАО «Удмуртнефть» успешно проведен сертификационный аудит по международному экологическому стандарту ISO 14001:2004. Аудиторская компания «Bureau Veritas Certificaion Initial Audit Report» не выявила несо-

Руководители территориальных управлений Росприроднадзора по Приволжскому федеральному округу на Гремихинском месторождении

ответствий созданной на предприятии Системы экологического менеджмента (СЭМ) международным требованиям в области экологической безопасности. Более того, внешние аудиторы особо отметили высокую степень ответственности каждого руководителя за выполнение задач в области промышленной безопасности, охраны труда и охраны окружающей среды.

Кроме того, в истекшем году предприятие прошло процедуру сертификации по стандарту OHSAS, регламентирующему систему управления производственной безопасностью и охраной труда.

Внедряя международные стандарты, мы постоянно совершенствуем систему промышленной, экологической безопасности и охраны труда, что в конечном итоге формирует благоприятную социальную и экологическую обстановку в регионе. ■

Олег Канюк:

Динамика производственного роста подразумевает совершенствование систем промышленной и экологической безопасности

КАНЮК Олег Петрович, начальник управления промышленной и экологической безопасности ОАО «Белкамнефть»

В условиях роста производства нефтедобывающей компании главная задача службы промышленной безопасности и охраны труда – обеспечить стабильность работы за счет повышения уровня промышленной, пожарной, экологической безопасности и снижения рисков возникновения аварий и производственного травматизма. Об основных принципах организации системы управления промышленной, пожарной и экологической безопасности в ОАО «Белкамнефть», исходя из итогов 2007 года и перспективах развития на 2008, рассказал начальник управления промышленной и экологической безопасности ОАО «Белкамнефть» Олег Петрович Канюк.

- Олег Петрович, каковы на сегодняшний день задачи и основные функции Управления промышленной и экологической безопасности ОАО «Белкамнефть»? Каковы итоги 2007 года в разрезе промышленной безопасности?

- Значимость управления промышленной и экологической безопасности в структуре предприятия топливно-энергетического комплекса сейчас особенно велика – согласно общероссийской статистике, в настоящее время средний процент износа основных производственных фондов в отрасли, доставшихся по наследству из советского периода, составляет 60-70 процентов. Отсюда и высокий уровень аварийности и травматизма на различных нефтедобывающих предприятиях России.

Если говорить об ОАО «Белкамнефть», в 2007 году на опасных производственных объектах компании случаев аварий допущено не было. Это явилось следствием политики компании, нацеленной на минимизацию промышленных рисков.

- На каких принципах в ОАО «Белкамнефть» ведется работа в области промышленной безопасности?

– Компания строит всю работу в области промышленной безопасности и охраны труда на системном подходе, который заключается в выделении основных этапов: планируй, исполняй, контролируй, анализируй и снова планируй, уже с учетом полученного и проанализированного опыта. При этом в систему промышленной безопасности вовлечены практически все работники: от генерального директора до оператора по добыче нефти. Каждый на своем месте осуществляет свои исполнительные, управленческие и контрольные функции так, чтобы ни в коем случае не нарушать нормы безопасности и охраны труда.

– Какие механизмы применяются для эффективной работы системы промышленной безопасности?

– Во-первых, осуществляются инвестиционные программы, в которых предусмотрены расходы на реконструкцию и строительство новых объектов. Понятно, что на новых или реконструированных объектах уровень промышленной безопасности значительно выше, чем на старых.

Во-вторых, разрабатываются программы снижения внеплановых потерь, на основании которых все риски просчитываются и минимизируются посредством применения механизма страхования гражданской ответственности и имущества. А это значит, что часть финансовой нагрузки берет на себя уже не производственная программа предприятия, а страховая компания. В-третьих, в рамках производственного контроля постоянно осуществляется проверка всех наших объектов и подразделений.

- Одним из приоритетных направлений развития страны, по заявлению Президента России, является улучшение экологической обстановки, снижение всевозможных экологических рисков. Насколько эффективна экологическая программа ОАО «Белкамнефть»?

- Экологическая безопасность, снижение негативного воздействия на окружающую среду, рациональное использование природных ресурсов – это основные принципы ОАО «Белкамнефть». Ежегодно в компании разрабаты-

на правах рекламы

ваются экологические программы и мероприятия. В целом затраты на выполнение природоохранных мероприятий по ОАО «Белкамнефть» за 2007 год составили 607283,41 тыс. руб.

Итог деятельности компании в разрезе экологической безопасности – отсутствие порывов нефтепроводов, аварий на скважинах на объектах ОАО «Белкамнефть» в течение 2007 года.

- Динамика производственного роста подразумевает и совершенствование систем управления технологическими процессами, в том числе системой промышленной и экологической безопасности. Как, если рассмотреть во временном разрезе, изменился подход к организации системы промышленной, пожарной, экологической безопасности и охраны труда в нефтедобывающих компаниях?

- Деятельность нефтедобывающей отрасли сопряжена с повышенными рисками возникновения чрезвычайных ситуаций техногенного характера, вероятность которых возрастает по ряду причин: рост объемов нефтедобычи, низкие темпы обновления и модернизации основных производственных фондов. В разрезе данных обстоятельств задача как самих нефтедобывающих компаний, так и органов государственной власти законодательно и практически совершенствовать систему управления технологическими процессами на ОПО.

Например, если в 2004 году выделяемая на содержание подразделений пожарной охраны в сумма составляла 5 377 тыс. руб., то в 2007 году она выросла до 18 944,4 тыс. руб. (в 3,5 раза). Совершенствование системы пожарной безопасности, в том числе за счет увеличения финансирования, привело к положительному эффекту – в 2005, 2006 годах на объектах ОАО «Белкамнефть» произошло по одному пожару, в 2007 году – ни одного. ■

Система промышленной и экологической безопасности ОАО «Белкамнефть»

Задачи и цели

В целях эффективной реализации положений основных Федеральных законов и установления единого подхода к охране труда, промышленной, пожарной и экологической безопасности перед управлением промышленной и экологической безопасности стоит ряд основных задач:

- организация и координация работы по охране труда, обеспечению здоровых и безопасных условий труда;
- организация и осуществление производственного контроля за соблюдением требований промышленной, пожарной и экологической безопасности;
- реализация мер, входящих в систему предотвращения пожаров и противопожарной защиты;
- совершенствование профилактической работы по предупреждению производственного травматизма, профзаболеваний, аварий и инцидентов на производственных и других объектах ОАО «Белкамнефть»;
- соблюдение требований природоохранного законодательства при осуществлении производственной деятельности. Нанесение наименьшего вреда окружающей природной среде в процессе добычи, транспортировки и подготовки нефти. Предотвращение возникновения инцидентов и аварий с экологическими последствиями.

Для реализации данных задач разработана «Система управления промышленной, пожарной и экологической безопасностью, охраной труда и предупреждения чрезвычайных ситуаций в ОАО «Белкамнефть». Это комплекс взаимосвязанных положений, методических рекомендаций и указаний, который устанавливает и регламентирует единый порядок организации и осуществления организационно-профилактических мероприятий, ▸

Если в 2004 году выделяемая на содержание подразделений пожарной охраны в НГДУ сумма составляла 5 377 тыс. руб., то в 2007 году она выросла до 18 944,4 тыс. руб. (в 3,5 раза). Совершенствование системы пожарной безопасности, в том числе за счет увеличения финансирования, привело к положительному эффекту – в 2005, 2006 годах на объектах ОАО «Белкамнефть» произошло по одному пожару, в 2007 году – ни одного.

направленных на обеспечение безопасных и здоровых условий для эффективного и высокопроизводительного труда. Основным документом Системы является «Положение о системе управления промышленной, пожарной и экологической безопасностью, охраной труда и предупреждения чрезвычайных ситуаций в ОАО «Белкамнефть». Положение является локальным нормативным документом, который определяет состав, структуру, организацию и порядок функционирования Системы управления в компании. Оно устанавливает политику, права, ответственность и функции аппарата управления, структурных подразделений и работников по вопросам охраны труда, промышленной, пожарной и экологической безопасности, предупреждения чрезвычайных ситуаций и мероприятия по их локализации и ликвидации в случае возникновения.

Система управления промышленной безопасности

Основной механизм управления системой промышленной безопасности – это производственный контроль за состоянием промышленной безопасности на опасных производственных объектах (ОПО). Осуществляется он на всех стадиях существования объекта: проектирование, строительство, эксплуатация, ремонт, реконструкция, консервация, ликвидация. Координация всех направлений производственного контроля в НГДУ возложена на службы промышленной безопасности и охраны труда (СПБиОТ), а в целом по Обществу – на управление промышленной и экологической безопасности (УПиЭБ).

Структурой производственного контроля предусмотрена двухуровневая организация: уровень аппарата управления и уровень структурного подразделения компании. Двухуровневая организация ПК осуществляется в четыре этапа: ЦАУП, НГДУ, цех НГДУ, структурное подразделение НГДУ.

Направления производственного контроля определены производственной деятельностью Общества и характеристиками эксплуатируемых ОПО.

Основными направлениями являются:
- объекты добычи нефти и газа;
- объекты сбора, транспорта и подготовки нефти;
- сосуды, работающие под давлением;
- грузоподъемные машины;
- объекты газового хозяйства;
- подготовка и аттестация персонала в области промышленной безопасности;
- готовность к локализации и ликвидации аварий;
- контроль за работой подрядных организаций на ОПО.

Одним из инструментов регулирования и повышения уровня промышленной, пожарной, экологической безопасности является обследование опасных производственных объектов комиссиями Управления Ростехнадзора по Удмуртской Республике и специалистами УПиЭБ ОАО «Белкамнефть». Причем специалистами УПиЭБ ОАО «Белкамнефть» проверки опасных производственных объектов проводятся на всех стадиях существования: проектирование, строительство, реконструкция, ремонт, техническое перевооружение, консервация, ликвидация.

Обучение работников в области промышленной безопасности и охраны труда

Наименование обучения	2005 г.	2006 г.	2007 г.
Обучение по охране труда в специализированном центре (руководители и работники служб охраны труда)	3	2	4
Обучение по охране труда в учебно-курсовом комбинате (руководителей и специалистов)	876	386	391
Обучение по системе промышленной безопасности	470	502	944
Вводный инструктаж вновь принятым работникам	753	805	770
работникам подрядных организаций			483
Обучение приемам оказания первой медицинской помощи	1754	2189	2086
Обучение по программе пожарно-технического минимума	113	261	395
Подготовка рабочих на вторую (смежную) профессию	174	92	62
Повышение квалификации (разряды) рабочих	97	118	84
Обучение на право руководства горными работами	16	13	6

Экологическая программа

В целях обеспечения соблюдения рационального природопользования, экологической безопасности при производственно-хозяйственной деятельности ОАО «Белкамнефть» и в соответствии с Комплексным планом природоохранных мероприятий за 2007 год был выполнен ряд мероприятий. Так, в рамках производственного контроля за состоянием окружающей природной среды произведены отбор и анализ 4 674 проб из водных объектов, поверхностных сточных вод, атмосферного воздуха, почвенного покрова. В рамках ведомственного контроля за состоянием атмосферного воздуха в населенных пунктах, расположенных в пределах границ санитарно-защитной зоны (СЗЗ) нефтепромысловых объектов, произведен отбор и анализ 3 200 проб. В целях охраны атмосферного воздуха было утилизировано 23 951,1 тыс. м^3 попутного нефтяного газа в котельных и технологических печах, произведено наружное покрытие 6 резервуаров светоотражательными красками на УПН «Вятка», УКПН «Ашит» и УПН «Балаки», закончено строительство газопровода «Вятка-Ашит» для утилизации попутного газа Вятской площади в печах УКПН «Ашит».

В целях охраны и рационального использования водных ресурсов повторно использовано 26 652,66 тыс. м^3 попутно добываемых пластовых вод; выполнен ремонт обваловок на 83 кустовых площадках; выполнен капремонт обваловок 7 резервуаров РВС; ведется реконструкция нефтепровода «Вятка-Ашит» (подводный переход через р. Каму, III очередь).

В целях рационального использования земель и охраны почвенно-растительного покрова была

произведена зачистка 35 дренажных емкостей и коммуникационных колодцев; ведется строительство установки по утилизации нефтешлама на ПБ «Вятка».

В целях охраны недр проведена проверка технического состояния эксплуатационных колонн на 536 скважинах; выполнены изоляционные работы на 49 скважинах.

Проведены превентивные мероприятия для предотвращения аварийных ситуаций с экологическими последствиями:
- монтаж 13,21 км водоводов в антикоррозионном исполнении;
- капитальный ремонт и реконструкция 25,03 км трубопроводов;
- проверка и техническое освидетельствование внутреннего состояния 58,95 км трубопроводов;
- дефектоскопия и экспертное обследование нефтепромыслового оборудования, отработавшего нормативный срок;
- внутреннее антикоррозионное покрытие емкостного оборудования: 6 резервуаров, 5 емкостей, 6 сепараторов;

- внедрено 1 244,00 т ингибиторов коррозии в системе нефтесбора и системе ППД на Вятской площади;
- внедрено 46,39 т бактерицидов и ингибиторов коррозии в системе ППД на Черновском и Ошворцевско-Дмитриевском месторождениях;
- внедрено 4,67 т бактерицидов и ингибиторов коррозии в нефтяные скважины и систему нефтесбора на Забегаловском и Патраковском месторождениях.

Задачи на перспективу

В области производственного контроля за соблюдением требований промышленной безопасности в структурных подразделениях ОАО «Белкамнефть» в течение 2008 года запланирован комплекс мероприятий. Это в частности:
- организация и проведение оперативных обследований ОПО;
- участие в комплексных обследованиях Ростехнадзором подразделений компаний;
- организация и участие в работе комиссии по аттестации (проверке знаний) руководителей и специалистов;
- рассмотрение проектных решений по строительству ОПО на соответствие нормативно-технической документации и нормативно-правовых актов;
- контроль за наличием и выполнением графиков диагностирования и продления сроков эксплуатации технических устройств и сооружений на ОПО;
- контроль за исполнением приказов по Обществу о результатах расследования причин инцидентов и аварий, предписаний и писем надзорных органов, актов проверок ПДК.
- участие в комиссиях по приемке вновь построенных, отремонтированных, реконструированных ОПО.

В целях повышения уровня пожарной безопасности в текущем году запланирован ряд совместных с пожарными службами МЧС Удмуртской Республики, Республики Башкортостан и НГДУ мероприятий: проверки систем наружного и внутреннего противопожарного водоснабжения, учебно-тренировочные занятия по тушению возможных пожаров на объектах ОАО «Белкамнефть». Также запланировано согласование с ГПС МЧС УР и РБ норм по оснащению первичными средствами пожаротушения зданий, сооружений, территорий и технологического транспорта компании. В течение года в подразделениях компании продолжатся работы по разработке Планов противопожарных мероприятий по подготовке объектов к весенне-летнему пожароопасному периоду и защите объектов от лесных пожаров.

В области экологической безопасности ОАО «Белкамнефть» в 2008 году должно завершить геоэкологическую оценку состояния геологической среды, разработать геоэкологические паспорта, программы и проекты мониторинга для 9 месторождений. Также в текущем году планируется завершить строительство установки по утилизации нефтешлама на Вятской площади Арланского месторождения. В целях обеспечения экологической безопасности продолжить осуществление мониторинга за состоянием окружающей природной среды в районе расположения объектов нефтедобычи, производственного экологического контроля в подразделениях НГДУ. ■

Преумножая добычу «черного золота»

Зарождение и развитие нефтяной промышленности немыслимо без тех открытий, которые некогда были сделаны геологами, обнаружившими первое месторождение нефти. Сегодня в условиях, когда многие из действующих месторождений характеризуются значительной текущей выработкой запасов и высокой долей неработающих скважин деятельность геологической службы вкупе со службой по капитальному ремонту скважин нацелена на максимально эффективное использование месторождений и проведение работ по увеличению объемов добычи «черного золота».

ЗАО «Капитальный ремонт скважин» является своеобразным «инструментом», осуществляющим весь комплекс геолого-технических и скважинно-ремонтных работ на месторождениях ОАО «Удмуртнефть».

Ежедневная деятельность сотрудников предприятия направлена на поддержание фонда скважин в работоспособном состоянии, ведь, как любое инженерное сооружение, нефтяная скважина требует повышенного внимания и своевременного проведения соответствующих ремонтных работ. При этом ремонт скважины является достаточно сложным технологическим процессом, включающим в себя целый комплекс мероприятий, таких как устранение дефектов обсадных колонн, устьевого оборудования, ликвидация аварий со скважинного оборудования и т. д. Всего в 2007 году силами 35 бригад ЗАО «КРС» было проведено 980 капитальных и 1499 текущих ремонтов скважин.

В процессе проведения ремонта скважины при необходимости специалисты предприятия также осуществляют комплекс работ по воздействию на продуктивный пласт, для того чтобы увеличить его нефтеотдачу. Вообще, нефть Удмуртии, по словам исполнительного директора ЗАО «КРС» Николая Васильевича Горячих, является одной из самых сложных в плане добычи, так как она характеризуется достаточно большим наличием тяжелых фракций: асфальтенов, парафинов, гудрона и т.д. Поэтому само извлечение «черного золота» в регионе требует особых подходов, применения специальных технологий. Так, например, служба участвует в подготовке скважин к операции гидроразрыва пласта, в результате которой увеличивается его нефтеотдача и последующая добыча дополнительных объемов нефти. Также для повышения нефтеотдачи пласта используются такие методы, как гидрощелевая перфорация, соляно-кислотная обработка пласта и др. Вообще, за годы существования предприятием освоено более 30 различных технологий ПНП. Оборудование, разработанное сотрудниками технической службы и направленное на повышение эффективности проводимых мероприятий, получило 6 патентов на изобретение.

Сегодня руководство ЗАО «КРС» ставит перед собой задачу создания на предприятии специализированного отдела по внедрению в производство современных технологий. На данный момент на рынке достаточно научных предложений по более эффективным методам ремонта скважин и повышению нефтеотдачи пласта, но все они требуют апробирования в конкретных физико-химических и геологических условиях. Создание специализированного отдела, по мнению Николая Васильевича Горячих, будет способствовать выявлению наиболее эффективных в конкретных условиях методов и технологий, позволит увеличить объемы добываемой нефти и при этом повысить промышленную и экологическую безопасность.

ГОРЯЧИХ Николай Васильевич, **исполнительный директор ЗАО «Капитальный ремонт скважин»**

Вообще, обеспечение промышленной и экологической безопасности, охрана труда являются для предприятия вопросом, требующим к себе особого внимания и отношения. Капитальный ремонт скважин и проводимые в ходе его мероприятия по ПНП относятся к одному из самых опасных производств, так как связаны с работой грузоподъемных механизмов и агрегатов, использованием различных сильнодействующих химикатов, открытая скважина также опасна тем, что возможный выброс газа может повлечь за собой взрыв и гибель людей. Кроме того, при выполнении работ по ремонту скважин образуется достаточно большое количество нефтешламов и других опасных отходов. Только грамотная политика и целый комплекс мер по обеспечению промышленной и экологической безопасности, а также постоянный контроль способствуют предотвращению несчастные случаев на производстве. ■

на правах рекламы

г. Ижевск, ул. Новосмирновская, 11,
тел.: (3412) 48-36-13, 48-34-88

Строительный надзор И экспертиза

Информационные партнеры:

Инспекция государственного строительного надзора
Управление Ростехнадзора по Удмуртской Республике
Управление государственной экспертизы

Строительная отрасль Удмуртии: итоги 2007 года, задачи на 2008

Несмотря на тенденции некоторой стагнации в разрезе отдельных секторов деятельности, на современном этапе строительная отрасль достаточно активно развивается, достигая регламентированных показателей. Констатация данного факта стала одним из основных итогов расширенного заседания коллегии Министерства строительства, архитектуры и жилищной политики Удмуртской Республики. Согласно результатам состоявшегося заседания, в 2007 году строительный «актив» Удмуртии во многом расширил масштабы осуществляемой деятельности, обеспечив необходимые позиции для дальнейшего функционирования.

Расширенное заседание коллегии Министерства строительства, архитектуры и жилищной политики УР, состоявшееся 22 февраля 2008 года, представило собой площадку для рассмотрения характерных итогов работы предприятий строительного и жилищно-коммунального комплексов Удмуртии в 2007 году. В ходе мероприятия члены коллегии обратили внимание на развитие каждого сегмента отраслевой деятельности. В частности, с оценкой работы компаний выступили Президент Удмуртской Республики А. А. Волков, глава Администрации г. Ижевска А. А. Ушаков, главный архитектор республики Е. С. Чугуевская. Анализ достигнутых показателей наряду с постановкой актуальных проблемных вопросов нашел свое наибольшее отражение в докладе министра строительства, архитектуры и жилищной политики УР А. Г. Ходырева.

«В 2007 году для решения задач, стоящих перед строительным комплексом, из бюджета Удмуртской Республики было выделено около 5 млрд. рублей, что почти в 2 раза больше показателей предыдущего периода, – сказал в ходе заседания глава министерства. – В 5,3 раза по сравнению с 2006 годом увеличился объем инвестиций из федерального бюджета, преодолевший по итогам года уровень 2 млрд. рублей. В общей сложности инвестиции в основной капитал за счет всех источников финансирования составили 42,7 млрд рублей. Эта цифра на 7% больше соответствующих данных 2006 года».

Как отметил А. Г. Ходырев, ежегодный рост объемов капитальных вложений способствует развитию строительной отрасли Удмуртии. В настоящее время она включает в себя около 1800 строительных, проектных, изыскательских организаций, а также предприятий, специализирующихся на производстве строительных материалов.

В соответствии с Республиканской целевой программой социально-экономического развития УР на 2005-2009 годы и Планом основных мероприятий, связанных с проведением празднования 450-летия добровольного вхождения Удмуртии в состав Российского государства, за отчетный период было введено в эксплуатацию 68 объектов. Наибольшее их число представлено объектами социальной сферы.

Фактический ввод в действие жилых домов составил 481 тыс. кв. м, что на 57 тыс. кв. м больше, чем в 2006 году. Доля индивидуального жилья в общем объеме приблизилась к 66% отметке.

Реализация мероприятий в рамках республиканских и федеральных программ

«Существенная роль в повышении уровня жизни населения, особенно в сельской местности, принадлежит реализации мероприятий программы газификации», – отметил в своем докладе Александр Григорьевич Ходырев. В свете этого он подчеркнул, что прошедший год стал рекордным для республики по числу введенных в эксплуатацию газопроводов. На средства консолидированного бюджета было построено 805,5 км газовых сетей, в том числе 362 км – за счет финансирования ОАО «Газпром». Все-

Ходырев А. Г.:

Ежегодный рост объемов капитальных вложений способствует развитию строительной отрасли Удмуртии. В настоящее время она включает в себя около 1800 строительных, проектных, изыскательских организаций, а также предприятий, специализирующихся на производстве строительных материалов.

го на эти цели было привлечено более 1,3 млрд. рублей. Средства федерального бюджета составили 530 млн рублей.

В целом за прошедший год газифицировано природным газом 8,5 тыс. квартир, из них 5,4 тыс. квартир – в сельской местности. «В настоящее время средний уровень газификации квартир природным газом по республике составляет 60%», – сказал Александр Григорьевич.

По словам министра, в текущем году планируется ввести в эксплуатацию не менее 600 км газовых сетей.

Около 900 млн рублей было освоено в прошлом году при строительстве объектов социальной и инженерной инфраструктуры в г. Камбарке и п. Кизнер, на территории которых реализуется федеральная целевая программа «Уничтожение запасов химического оружия в Российской Федерации». В 2008 году на дальнейшее возведение объектов будет направлено 350 млн рублей. Общая сумма средств федерального бюджета, затраченных на внедрение социально значимых мероприятий в период с 2002 по 2012 годы, составит более 2 млрд рублей.

«Строительная» экология

Министр строительства, архитектуры и жилищной политики УР подробно остановился на рассмотрении ситуации, связанной с изношенностью в Удмуртии сетей водоснабжения. «По-прежнему проблемными остаются для республики такие вопросы, как обеспечение населения качественной питьевой водой, отведение сточных вод в отдельных населенных пунктах, – сказал А. Г. Ходырев. – В большинстве случаев качество питьевой воды находится на низком уровне вследствие загрязнения водоисточников. На сегодняшний день остро ощущается потребность в модернизации сооружений, внедрении новых технологий очистки воды и стоков. Для решения данной проблемы в 2007 году Правительством Удмуртской Республики было выделено 972, 9 млн рублей, что практически в 2 раза больше показателей 2006 года. Однако, учитывая высокий процент изношенности основных фондов транспортирующих сетей, отрицательная тенденция не преодолена. Считаю, что в текущем году для более эффективного решения вопроса муниципальным образованиям необходимо рассматривать работы по замене и реконструкции сетей водоснабжения в виде приоритетных».

В прошлом году продолжалось строительство объектов водоснабжения и водоотведения в г. Ижевске, пос. Ува, с. М. Пурга. Введен в эксплуатацию блок ультрафиолетового обеззараживания питьевой воды в г. Воткинске. Выполнен проект реконструкции очистных сооружений канализации с увеличением мощности с 200 куб. м до 1000 куб. м в сутки с. Алнаши. Согласно намеченным планам, функционирование объекта начнется в текущем году. Завершен процесс проектирования очистных сооружений канализации п. Балезино. Строительство этого объекта позволит исключить сброс неочищенных стоков в р. Чепца и тем самым улучшить экологическую обстановку в Балезинском и Глазовском районах.

Реформирование ЖКХ

Основной акцент в докладе главы министерства был сделан на оценку ситуации, связанной с функционированием предприятий ЖКХ. «Жилищно-коммунальный комплекс занимает одно из определяющих мест в общем объеме основных фондов республики, – сказал Александр Григорьевич. – В 2007 году на развитие отрасли из всех источников финансирования направлено более 1 млрд рублей. За счет этих средств выполнены работы по строительству, модернизации, капитальному ремонту объектов, осуществлены мероприятия в области снижения затрат на производство, передачу, потребление энергоресурсов и воды, перевода котельных на твердые и газообразные виды топлива».

Руководитель ведомства подчеркнул, что благодаря государственным капитальным вложениям в рамках реализации подпрограммы «Обеспечение земельных участков коммунальной инфраструктурой» национального проекта «Доступное и комфортное жилье» за 2007 год введено более 23 км инженерных сетей.

- Важным шагом в законодательном обеспечении отраслевого развития явилось принятие в июле 2007 года Федерального закона о Фонде содействия реформированию ЖКХ, – отметил также на заседании коллегии А. Г. Ходырев. – В соответствии с установленным регламентом федеральным бюджетом выделяется беспрецедентный объем средств на проведение в регионах капитального ремонта объектов, осуществление программ по переселению граждан из аварийного жилищного фонда. На протяжении 2007 года в Удмуртской Республике велась определенная работа, необходимая для получения средств Фонда. В текущем году деятельность в этом направлении будет продолжена. Республике предстоит выполнить ряд условий, в число которых, как частность, входит:

- принятие региональной адресной программы по капитальному ремонту и переселению граждан из аварийного жилищного фонда;
- утверждение графиков проведения работ по формированию и кадастровому учету земельных участков, занятых многоквартирными домами;
- увеличение доли коммерческих организаций жилищно-коммунального комплекса;
- создание условий для роста числа товариществ собственников жилья.

По окончании работы из средств Фонда Удмуртия может получить 2,4 млрд рублей».

Определяя среднесрочные перспективы, А. Г. Ходырев отметил, что в 2008 году основой для оптимизации коммунальной инфраструктуры послужит разработка комплексных планов развития инженерных сетей и сооружений муниципальных образований в соответствии с градостроительными генеральными планами развития территорий.

Глава Минстроя УР сказал также о том, что поступательное реформирование ЖКХ станет на современном этапе преобладающим ориентиром. «За счет всех источников финансирования, – подчеркнул Александр Григорьевич, – в 2008 году планируется ввести в эксплуатацию около 70 объектов. Параллельно с этой работой будет активизирована деятельность в области модернизации общей системы жилищно-коммунального комплекса республики. На сегодняшний день реализация данных инициатив является для Удмуртии качественным приоритетом». ■

Алексей Балакирев:

Выявляя нарушения, обеспечиваем качество

В условиях растущих темпов жилищного и других видов строительства, выхода на рынок все большего количества новых организаций, предстоящей отмены лицензирования на некоторые виды строительства роль Инспекции государственного строительного надзора становится все более значимой: зачастую только надзорный орган способен предотвратить ввод в эксплуатацию потенциально опасного здания, обрушение которого грозит гибелью многих людей.
Об особенностях строительного рынка Удмуртии и итогах работы Инспекции Госстройнадзора при Министерстве строительства, архитектуры и жилищной политики УР рассказывает ее начальник Алексей Анатольевич Балакирев.

БАЛАКИРЕВ
Алексей Анатольевич,
начальник Инспекции Госстройнадзора при Министерстве строительства, архитектуры и жилищной политики Удмуртской Республики

Несмотря на то, что на строительном рынке Удмуртии есть организации, которые грубейшим образом нарушают градостроительное законодательство, ведут строительство с нарушениями строительных норм и правил, обязательных требований стандартов, других нормативных документов в области строительства, в целом работа инспекции в 2007 году позволила улучшить производственную и исполнительную дисциплину как среди застройщиков–заказчиков, так и лиц, осуществляющих строительство, способствовала повышению качества самого строительства.

- 7 февраля 2008 года исполнился ровно один год со дня создания Инспекции Госстройнадзора УР. За этот период инспекцией проведен анализ строительной деятельности организаций застройщиков-заказчиков, подрядчиков, который показал, что в настоящее время остается еще много нерешенных вопросов как по качеству самого строительства, так и по правовым вопросам. На сегодняшний день, не без участия инспекции, сдано и введено в эксплуатацию более 200 объектов жилья, общественных торгово-развлекательных центров, объектов нефтегазового хозяйства, котельных. По всем этим направлениям строительства у инспекции есть замечания как к застройщикам, так и к лицам, осуществляющим строительство.

Так, Инспекцией Госстройнадзора УР в 2007 году было проведено 484 инспекционные проверки объектов капитального строительства (152 плановые и 332 внеплановые), в результате чего было выявлено 9 680 нарушений.

По итогам проверок Инспекцией Госстройнадзора УР было выдано 160 заключений о соответствии построенных объектов капитального строительства требованиям технических регламентов (норм и правил), иных нормативных правовых актов и проектной документации, также выдано 2 решения об отказе в выдаче заключения.

За период с марта по декабрь 2007 года по результатам проверок было составлено 45 протоколов об административных правонарушениях. Из них за нарушение установленного порядка строительства по ст. 9.5 КоАП РФ – 31 протокол, по ст.9.4 КоАП РФ – нарушение требований проектной документации – 10 протоколов; неисполнение законного предписания – 4 протокола.

Всего в инспекции было рассмотрено 52 административных дела, назначено штрафов на сумму 4 233 000 рублей – на первое января 2008 года оплачено штрафов на сумму 1 068 000 рублей. В службе судебных приставов находится 4 постановления на сумму 1 185 000 рублей.

Так как на инспекцию возложена функция по надзору за долевым строительством, в 2007 году сектором по контролю и надзору за долевым участием в строительстве была организована работа по приему ежеквартальной отчетности от застройщиков об осуществлении деятельности, связанной

с привлечением денежных средств участников долевого строительства. За три квартала 2007 г. от застройщиков принято 33 отчета. Составлено два протокола в отношении юридических лиц за административные правонарушения в области долевого строительства. Двое застройщиков привлечены к административной ответственности по ст. 14.28 КоАП РФ за привлечение денежных средств участников долевого строительства лицом, не имеющим на это право.

В 2007 году была проведена важная работа по разграничению полномочий между Ростехнадзором по УР и Инспекцией Госстройнадзора УР, подписано соглашение о взаимодействии. Также подписано соглашение о взаимодействии с Противопожарной службой по УР.

Также в 2007 году начат и ведется Реестр строящихся объектов на территории Удмуртской Республики. Всего на период окончания 2007 года в стадии строительства, ремонта и реконструкции находились 782 сооружения – без учета объектов «Удмуртнефти», линий связи, линий электропередач, объектов мелиорации и гидротехнических сооружений, мостов, дорог, которые также попадают под государственный строительный надзор.

Однако, как видно из цифр, сегодня на рынке достаточно большое количество нарушений как градостроительного законодательства, так и требований нормативно-технического регулирования.

К основным нарушениям, которые возникают в большинстве случаев при строительстве, относятся нарушения требований статьи 53 ГСК РФ – строительный контроль как со стороны застройщика-заказчика, так и подрядчика ведется на низком уровне.

В прошлом году при сдаче жилых домов уровень готовности объектов не всегда был пригоден для эксплуатации. Много проблем возникает при использовании в строительстве материалов низкого качества или несоблюдении технологии их установки. Так, много сложностей связано с устройством стен с применением утеплителей типа пенополистирол, пенополистиролбетон. Есть случай, когда при устройстве стен при строительстве жилого дома из-за недостаточного контроля при заливке смеси полистиролбетона, несоблюдения технологического процесса произошло образование трещины в наружной версте, и стену пришлось разрушить на всю высоту этажа.

Много нареканий вызывает качество применяемых оконных блоков, особенно пластиковых. Механизм закрывания их часто не работает или быстро выходит из строя. Из-за неправильной заделки монтажных швов возникают сквозняки, происходят потери тепла и образование конденсата. Это связано с тем, что часто застройщик, пытаясь сэкономить, ищет самые дешевые конструкции, в том числе и не имеющие сертификата качества. По нашим данным, в Удмуртии изготовлением пластиковых окон занимаются более 190 организаций, а сертификат качества имеют не более 15 из них.

Еще один аспект, в том числе неблагоприятно влияющий и на здоровье людей в жилых и общественных зданиях – выполнение работ по звукоизоляции и шумозащите с низким качеством, а порою и с полным их отсутствием. Зачастую выполненные работы по шумоизоляции и теплозащите не соответствуют требованиям ГОСТ 27296 «Защита от шума помещений в строительстве» и ГОСТ 26629 «Теплозащита ограждающих конструкций». Особенно остро стоит данная проблема в монолитном домостроении – в проектах этот вопрос на требуемом уровне не решен, а экспертиза проектов проходит без замечаний на необходимость проведения данных мероприятий. Для решения этой проблемы инспекцией будут запрашиваться от застройщиков-заказчиков протоколы оценки качества выполненной звукоизоляции и теплозащиты в соответствии с ГОСТами.

В 2007 году инспекции впервые пришлось принимать в эксплуатацию котельные после их реконструкции и модернизации. Выявлена масса замечаний как по монтажу технологического оборудования, выполненному в заводских условиях, так и непосредственно на строительной площадке. Все эти замечания инспекцией были обобщены и обсуждены на совместном совещании заказчиков, подрядчиков, представителей инспекции и завода-изготовителя. Большинство замечаний было принято к исполнению непосредственно при изготовлении блочных котельных, выпускаемых ОАО «КЗГО» (Камбарский завод газового оборудования).

В 2007 году столкнулись еще с одной проблемой – ввод в эксплуатацию крупных торгово-развлекательных центров, таких как «Карусель», «Петровский», комплекс на Холмогорова, 15, «Строй-Депо». Сложность заключается в том, что параметры строительства данных объектов неоднократно изменяются в ходе возведения без соответствующих документов: не вносятся изменения в проект, не проводится его экспертиза. Такие объекты сдаются без отделки, заказчик мотивирует это тем, что инвестор сделает отделку помещения по своему усмотрению. В такой ситуации последнее слово остается за дизайнерами, решения которых зачастую противоречат требованиям безопасности, СНиПов, ГОСТов, нормативно-техническим документам в области строительства. Противопожарные системы, устанавливаемые на данных объектах, зачастую не проходят комплексных испытаний, из-за чего система пожарной автоматики, пожаротушения, оповещения не работает в целом. Также в связи с изменившимися параметрами строительства увеличивается нагрузка на инженерные сети по водо-, тепло-, энергоснабжению зачастую без корректировки технических условий.

Сегодня надзорная работа, проводимая специалистами инспекции в отношении нарушителей, зачастую затрудняется тем, что иногородние застройщики-заказчики не имеют своего представительства в УР – на территории республики нет уполномоченных лиц, представляющих интересы данной организации. Выходом из ситуации должно стать требование администрациями муниципальных образований при выдаче разрешений на строительство иногородним застройщикам-заказчикам создания ими на территории Удмуртии своих представительств, с которыми можно решать все вопросы, возникающие в процессе строительства.

Несмотря на то, что на строительном рынке Удмуртии есть организации, которые грубейшим образом нарушают градостроительное законодательство, ведут строительство с нарушениями строительных норм и правил, обязательных требований стандартов, других нормативных документов в области строительства, в целом работа инспекции в 2007 году позволила улучшить производственную и исполнительную дисциплину как среди застройщиков-заказчиков, так и лиц, осуществляющих строительство, способствовала повышению качества самого строительства. ■

Инспекцией проведен анализ строительной деятельности организаций застройщиков-заказчиков, подрядчиков, который показал, что в настоящее время остается еще много нерешенных вопросов как по качеству самого строительства, так и по правовым вопросам. На сегодняшний день, не без участия инспекции, сдано и введено в эксплуатацию более 200 объектов жилья, общественныхторгово-развлекательных центров, объектов нефтегазового хозяйства, котельных.

Много нареканий вызывает качество применяемых оконных блоков, особенно пластиковых. Механизм закрывания их часто не работает или быстро выходит из строя. Из-за неправильной заделки монтажных швов возникают сквозняки, происходят потери тепла и образование конденсата.

Управление строительной отраслью

с применением оптимизированных методов регулирования

КОРОТАЕВ Виктор Васильевич, начальник ГУ «Управление капитального строительства Правительства УР»

КРАСНОПЕРОВ Сергей Васильевич, первый заместитель начальника ГУ «Управление капитального строительства Правительства УР»

Качественное регулирование системы взаимодействия всех участников строительного процесса при тенденции роста объемов строительства является определяющей задачей современного периода. ГУ «Управление капитального строительства Правительства Удмуртской Республики», представляя собой знаковую структуру отраслевого менеджмента, обеспечивает полнообъемное решение данного вопроса. В частности, совокупный анализ результатов работы Управления за 2007 год, а также оценка среднесрочной перспективы развития позволяют говорить о преобладающей роли предприятия в сфере внутриотраслевого регулирования.

По итогам работы за 2007 год из всех источников финансирования Управлением было освоено более 3,3 млрд. рублей. В сравнении с 2006 годом объем выполненных капитальных вложений увеличился на 92%. Наибольшая доля финансовых ресурсов была направлена из бюджета Удмуртской Республики. Данный показатель составил более 2,2 млрд рублей. Из бюджета Российской Федерации поступило 504 млн рублей. Внебюджетные средства освоены в размере 645 млн рублей. В разрезе отраслей больший процент финансовых вложений пришелся на строительство объектов здравоохранения, культуры и народного образования.

В прошедшем году введено в экусплуатацию 35 объектов социального назначения. В их числе – 12 объектов народного образования, 2 объекта культуры, 8 объектов здравоохранения. Активно велось строительство в рамках мероприятий, посвященных празднованию 450-летия добровольного вхождения Удмуртии в состав Российского государства.

Объекты народного образования были введены в эксплуатацию к 1 сентября с необходимым уровнем качества строительно-монтажных работ. Согласно итогам деятельности комиссии Министерства строительства, архитектуры и жилищной политики Удмуртской Республики, лучшими работами в русле образовательного назначения признаны объекты ГУ «Управление капитального строительства Правительства УР». В их число вошли две школы, расположенные в п. Кама Камбарского района и д. Мари-Возжай Граховского района.

- Непрерывное совершенствование работы является основой достижения запланированных показателей, – отмечает начальник Управления Коротаев Виктор Васильевич. – Оптимизация практики способствует, что значимо, получению необходимых итогов на трудоемких строительных площадках, где используется полный комплекс имеющихся ресурсов. Так, в 2007 году успешно велись работы на таких ключевых объектах, как, в частности, Свято-Михайловский собор, республиканский онкологический центр г. Ижевска (2 пусковой комплекс 3 очереди), поликлиники в г. Ижевске и с. Сюмси, Республиканский стрелково-спортивный комплекс им. генерала-майора А. М. Демидова, 3 очередь спортивных сооружений СДЮСШОР г. Ижевска, спортивные сооружения в г. Камбарке и с. Красногорское.

на правах рекламы

В разрезе проблемных сегментов деятельности

На фоне оценки достигнутого В. В. Коротаев обозначает круг проблем, решение которых наиболее необходимо для отраслевого развития.

- Значительные затруднения в работе, – рассказывает Виктор Васильевич, – вызывает отсутствие к началу строительства утвержденной рабочей проектно-сметной документации, что не позволяет своевременно проводить торги по определению поставщиков материалов и оборудования, планировать работу подрядным организациям. Также данное обстоятельство является препятствием своевременного определения стоимостных характеристик объекта. Это приводит к необходимости проведения дополнительных торгов на окончание работ. Проектными организациями постоянно срываются графики выпуска рабочей документации, и, как следствие, спешка приводит к ошибочным и непродуманным решениям. В результате этих просчетов приходится выполнять некоторые виды работ уже после чистовой отделки на объектах, что негативным образом влияет на качество строительства. Необходимо отметить, что Администрациями отдельных муниципальных образований несвоевременно проводится работа по определению мест размещения очистных сооружений, выбору трасс для прокладки инженерных коммуникаций. Все чаще возникают проблемы, связанные с выкупом у собственников земельных участков для нужд строительства. Немалое количество времени занимают процессы получения технических условий на электроснабжение от электросетевых организаций. Подчеркну также, что настоящий период актуализирует проблему повышения эффективности деятельности не только для заказчиков, подрядных проектных и строительных организаций, но и профильных министерств, администраций городов и районов. От степени качества решения вопросов специалистами данных структур зависит верное формирование объемов проектных и изыскательских работ. Кроме прочего, на сегодняшний день важной проблемой является то, что де-факто многие объекты не проектируются по однажды утвержденному заданию. Между тем изменение технологических заданий и технических условий на стадии проектирования и строительства требует дополнительных финансовых и временных ресурсов.

В прошедшем году введено в экусплуатацию 35 объектов социального назначения. В их числе – 12 объектов народного образования, 2 объекта культуры, 8 объектов здравоохранения. Активно велось строительство в рамках мероприятий, посвященных празднованию 450-летия добровольного вхождения Удмуртии в состав Российского государства.

Площадка для перспективного развития

Несмотря на факт значительных масштабов работы, которая была проведена Управлением в 2007 году, текущий период обещает стать еще более обширной площадкой по реализации стратегических планов предприятия. В 2008 году организация ориентирована на освоение капитальных вложений в размере около 4 млрд рублей

По отрасли народного образования к 1 сентября предстоит ввести в эксплуатацию 6 школьных зданий и 3 школьных спортивных зала. В разрезе отрасли «культура» будет введена в действие 1 очередь Ижевского Зоопарка, общественно-культурный центр Дом дружбы народов и 1 очередь Национального театра Удмуртской Республики.

Также планируется после окончания работ открытие четырех объектов, относящихся к области здравоохранения. В частности, к концу июня завершится строительство 4 очереди 1 блока Республиканского онкологического центра г. Ижевска. Это позволит в полном объеме ввести объект в эксплуатацию. Для проведения республиканских сельских спортивных игр намечен ввод спортивных сооружений в с. Алнаши и с. Юкаменское.

- Все вышеназванные вводные и переходящие объекты 2008 года входят в план мероприятий, посвященных празднованию 450-летия вхождения Удмуртии в состав Российского государства, – подчеркивает Виктор Васильевич Коротаев. – Только на вводных объектах 2008 года ГУ «Управление капитального строительства Правительства УР» предстоит освоить более 2,5 млрд. рублей. По всем знаковым объектам 2008 года распоряжением Правительства Удмуртской Республики созданы оперативные штабы для ускорения принятия решений в области проектирования и строительства, а также в целях контроля за исполнением работ. В настоящее время данная система функционирует в полном объеме, содействуя обеспечению стабильных показателей развития отрасли. ■

г. Ижевск, ул. Ленина, 41а, тел. (3412) 78-37-37

Строительный надзор
как индикатор менеджмента качества

РЕЙТЕНБАХ Валерий Евгеньевич,
заместитель директора по строительству ООО СФ «Римский квадрат»

На сегодняшний день итоги инспекционной работы свидетельствуют о том, что изменения законодательного поля в части осуществления государственного строительного надзора стали дополнительным инструментом выявления стабильно функционирующих строительных предприятий, следующих в своей практике комплексу существующих регламентов. К примеру, в отношении ООО СФ «Римский квадрат» следствия так называемого «переходного периода» позволили констатировать факт согласованности работы компании с требованиями современного строительного надзора, в том числе – нормативами промышленной безопасности.

Специалисты ООО СФ «Римский квадрат» создали на рынке строительных предприятий своего рода прецедент. В условиях осуществления функций госстройнадзора при сдаче в эксплуатацию масштабного объекта компания в числе первых получила необходимое заключение надзорного органа. Соответствие реализуемых мероприятий действующим стандартам было подтверждено независимыми экспертами, выполнившими комплекс обследований объекта предприятия. На основании результатов проведенной работы государственная инспекционная структура посредством выдачи заключения закрепила за компанией право ввода объекта в эксплуатацию.

В целом итоги деятельности ООО СФ «Римский квадрат» за 2007 год подтверждают статус данной компании как структуры, следующей принципу гармонизации выполняемых функций нормам и правилам надзорных инстанций. Так, совокупным итогом работы стал показатель введения в эксплуатацию около 17 тыс. кв. м. жилья с предшествующим этому получением заключений госстройнадзора.

Ориентир на инновационные подходы в сфере технологической безопасности эксплуатируемых опасных объектов, охраны труда являлся в течение прошедшего периода знаковым для ООО СФ «Римский квадрат». Компанией были учтены методологии, связанные с повышением уровня эксплуатационной надежности применяемых технических устройств и оборудования, менеджментом охраны труда. При этом производственный контроль позиционировался как преобладающий по значимости сектор практики.

Сообразны тенденциям расширения политики в области промышленной безопасности, а также дальнейшего роста объемов работ и намеченные планы развития ООО СФ «Римский квадрат». На сентябрь текущего года запланирована сдача в эксплуатацию жилого дома по ул. Аристов ключ г. Ижевска. Компания продолжит застройку микрорайона Дарьинский, возведение жилых объектов в гг. Глазове и Воткинске. Кроме прочего, будет завершена подготовка разрешительной документации на строительство дома по ул. Промышленная в г. Ижевске.

Согласно среднесрочной перспективе развития, акцент на качество выполнения работ станет для предприятия и в дальнейшем преобладающим фактором деятельности. Он найдет свое выражение в программе обеспечения технического надзора, промышленной безопасности объектов, которая, в конечном итоге, является основой стабильного функционирования компаний строительного сегмента. ■

на правах рекламы

РИМСКИЙ КВАДРАТ
г. Ижевск, ул. Нижняя, 18,
тел. (3412) 93-23-93, office@rk-stroy.ru, www.rk-stroy.ru

С 1 марта 2008 г. Ростехнадзор вводит
в действие Инструкцию по проектированию, изготовлению и безопасной эксплуатации грузовых стропов

Приказ об этом подписал руководитель Федеральной службы по экологическому, технологическому и атомному надзору Константин Пуликовский.

Документ разработан на основании полномочий, предоставленных Ростехнадзору Положением, утвержденным постановлением Правительства Российской Федерации от 30 июля 2004 года №401, и в соответствии с Федеральным законом от 21 июля 1997 года №116-ФЗ «О промышленной безопасности опасных производственных объектов».

Инструкция определяет совокупность, последовательность и методику проектирования, изготовления и безопасной эксплуатации стропов грузовых канатных, цепных стропов, стропов из синтетических материалов.

Стропы грузовые являются составной частью съемных грузозахватных приспособлений. Эти технические устройства применяются в промышленности, строительстве, транспорте, морских и речных портах, складских и иных объектах и используются при подъеме и перемещении грузов всеми типами подъемных сооружений, оснащенных захватными органами.

Импортируемые из зарубежных стран стропы грузовые и их комплектующие, подлежат обязательной сертификации в соответствии с законодательством Российской Федерации.

Поставщики (изготовители) строп и комплектующих должны иметь разрешение на их применение, выданное Федеральной службой по экологическому, технологическому и атомному надзору.

Каждый изготовленный строп, звено, захватный орган должны иметь клеймо или маркировочную бирку и снабжаться паспортом. На маркировочной бирке содержится следующая информация: грузоподъемность, условное обозначение стропа, материал гибкого элемента стропа, краткое наименование изготовителя, дата испытания стропа или партии, порядковый номер стропа или партии по нумерации изготовителя.

В процессе эксплуатации владелец стропов должен периодически через каждые 10 дней производить осмотр стропов, а редко используемые стропы осматривать каждый раз перед выдачей их в работу. Целью осмотра стропов является выявление их состояния по признакам браковки и допустимости дальнейшей эксплуатации.

Ростехнадзор также определяет порядок обучения и аттестации лиц, ответственных за контроль состояния стропов, находящихся в эксплуатации и хранящихся на предприятии. ■

Обеспечение соответствия качества строительства

требованиям проектно-сметной документации и безопасности

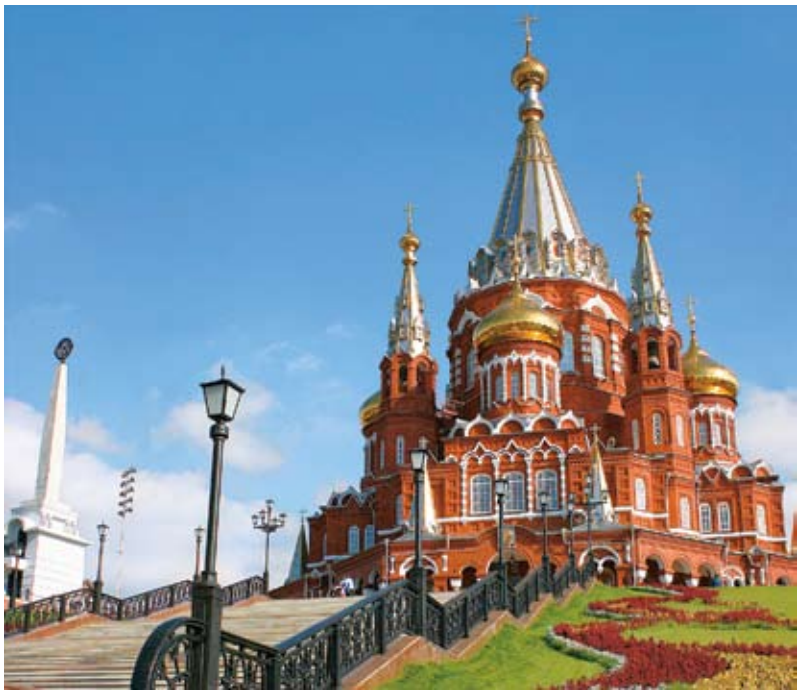

Основой развития ФГУП «УССТ №8 при Спецстрое России» является комплексное функционирование системы менеджмента качества (СМК), отвечающей требованиям ГОСТ Р ИСО 9001-2001. Действующая СМК обеспечивает полнообъемное выполнение обязательств перед застройщиками. Главная цель политики организации в области качества связана с реализацией функций оказания качественных услуг по строительству и реконструкции зданий, строений и сооружений, предоставлением качественных строительных материалов, изделий и конструкций, а также со стремлением к совершенствованию качества исполнения работ.

Благодаря целенаправленной деятельности всего коллектива в области повышения качества, выполнению работ в жестко установленные сроки, предприятие успешно реализовало такие уникальные проекты, как воссоздание Свято-Михайловского собора, строительство музейно-выставочного комплекса им. М. Т. Калашникова, республиканского онкологического диспансера, реконструкция здания железнодорожного вокзала г. Ижевска. Кроме того, учитывая положительный опыт строительства уникальных объектов, Правительством Удмуртской Республики коллективу ФГУП «УССТ №8 при Спецстрое России» была доверена работа по реконструкции Национального театра и ДК «Октябрь» под «Дворец дружбы народов», осуществляемая в рамках подготовки к празднованию 450-летия вхождения Удмуртии в состав Российского государства.

Политика в области качества

Сегодня предприятие, основанное еще в 1939 году, занимает одно из ведущих мест в отраслевом реестре организаций. Именно следование принципам СМК позволяет увеличивать результативность работы коллектива.

Основное содержание политики Управления в области качества связано с обеспечением безопасности жизни и здоровья населения, охраны окружающей среды, строительства и реконструкции объектов капитального строительства и изготовления промышленной продукции в соответствии с проектно-сметной документацией и законодательно установленными требованиями. Основной частью СМК является ориентир на улучшение экономических показателей деятельности Управления, упрочнение профессиональных позиций, повышение деловой репутации предприятия, увеличение благосостояния коллектива.

На фоне множественности факторов, предусмотренных СМК, в ФГУП «УССТ №8 при Спецстрое России» в целях достижения максимальных результатов выделены наиболее приоритетные элементы: лидирующая роль руководства и системный подход. Реализация политики в области качества позволила предприятию стать лауреатом программы «100 лучших товаров России» в 2007 году, а также одним из первых среди организаций Спецстроя России получить сертификат соответствия СМК требованиям ГОСТ Р ИСО 9001-2001 в Системе сертификации ГОСТ Р.

Индикатор качества строительства

Участие в конкурсе на соискание премии Президента Удмуртской Республики в области качества стало для ФГУП «УССТ №8 при Спецстрое России» индикатором результативности работы. В 2007 году предприятие вошло в число лауреатов Премии в номинации для организаций с численностью работающих свыше 1000 человек.

Согласно Положению о проведении конкурса, премия присуждается предприятиям за выпуск конкурентоспособной и безопасной продукции, внедрение высокоэффективных методов управления качеством.

Во многом значимым является тот факт, что отбор претендентов и организация проведения экспертизы осуществлялись рабочей группой конкурсной комиссии, созданной Постановлением Правительства Удмуртии. Компетентность экспертов определила высокий уровень оценки деятельности претендентов на Премию и обусловила правильный выбор лауреатов.

Победа в конкурсе показала, что ФГУП «УССТ №8 при Спецстрое России» следует концепции непрерывного улучшения качества производства работ, планомерного совершенствования деятельности.

Руководство предприятия надеется, что при проведении тендеров на строительство объектов капитального строительства, финансируемых из бюджета Удмуртии, ФГУП «УССТ №8 при Спецстрое России» как лауреат конкурса будет иметь преимущество перед другими строительными организациями. ■

на правах рекламы

г. Ижевск, ул. Пушкинская, 148,
тел.: (3412) 68-22-01, факс (3412) 68-10-18, e-mail:usst8@udm.ru

Ростехнадзор переходит

на комплексные проверки в строительной отрасли

Федеральная служба по экологическому, технологическому и атомному надзору разработала новый порядок надзора в строительной отрасли. Комплексная проверка, включающая в себя все виды надзорных мероприятий, заменит существующую сегодня практику разрозненных и многочисленных одиночных проверок.

Теперь на объектах будет единовременно проводиться сразу ряд мероприятий по всем существующим видам надзора. Как заявил начальник Управления государственного строительного надзора Юрий Артюх, нововведение направлено в первую очередь на повышение безопасности на производстве, а также на упрощение процедуры надзорных мероприятий и снятие административного давления на бизнес.

Проводить комплексную проверку будет специальная комиссия Ростехнадзора, в состав которой войдут инспекторы сразу нескольких управлений Федеральной службы.

АРТЮХ Юрий Владимирович, начальник Управления государственного строительного надзора

Инспекторы представленных управлений будут все вместе приходить на поднадзорный объект и осуществлять проверку только один раз. После проведенной комплексной проверки предприятию будет выдано заключение о соответствии требованиям безопасности.

«Несомненно, введение комплексной проверки повысит уровень безопасности на предприятиях, ведь, чтобы получить необходимое заключение о соответствии, на объекте должны выполняться все существующие требования. Вместе с тем введение новой практики снимет ненужное административное давление на бизнес. Теперь на объекты не будут без конца приходить разные уполномоченные с теми или иными проверками. Проверка будет комплексная и только одна», – заключил Юрий Артюх.

Вместе с введением комплексной проверки Федеральная служба по экологическому, технологическому и атомному надзору намерена повысить уровень информатизации в сфере строительного надзора. Эта мера позволит сделать надзор за объектами строительной сферы более качественным и избежать человеческого фактора при осуществлении контрольно-надзорных мероприятий. ■

Открытое Акционерное Общество
“Агентство по инвестициям и лизингу “ГЛОРЭСС”
ГлорЭсс
Энергия сильных решений
лизинг оборудования
лизинг недвижимости
лизинг спецтехники
лизинг автотранспорта
426000, Россия, УР,
г. Ижевск, ул. Холмогорова, 11б
Т./ф.: +7 (3412) 930-220, 930-222
www.ail-leasing.ru
e-mail: leasing@udm.ru
Увеличивает Ваши возможности
на правах рекламы

Реализация принципов

внутреннего аудита промышленной безопасности в компаниях строительного комплекса

Согласно основным итогам расширенного заседания коллегии Министерства строительства, архитектуры и жилищной политики Удмуртской Республики, состоявшегося 22 февраля 2008 года, одной из значимых проблем предприятий строительного комплекса является на сегодняшний день малая степень проработки политики в области промышленной безопасности. Эта тенденция прослеживается при анализе результатов деятельности организаций частных форм собственности, а также иностранных компаний, работающих на территории Удмуртии.

По оценке членов коллегии, необходимые показатели развития отрасли, в том числе в сфере повышения уровня промышленной безопасности, обеспечиваются лишь стабильно функционирующими предприятиями, реализующими комплексные подходы к созданию условий для надежной эксплуатации опасных производственных объектов. Прочные позиции в реестре данных организаций занимает ФГУП «СМУ-802 при Спецстрое России». Компания является не только структурой, имеющей многолетний опыт работы на стратегически важных для современности объектах, но и представляет собой предприятие с внутренней разветвленной системой надзора в области промышленной безопасности и охраны труда.

Как отмечают специалисты надзорных органов, характерным показателем работы компаний, формирующих основу строительного комплекса республики, является концептуальная завершенность и проработанность политики в области промышленной безопасности. Именно этот фактор, главным образом, позволяет говорить о существенных отличиях организаций центрального отраслевого звена Удмуртии в сравнении с так называемыми недобросовестными участникам рынка строительных услуг республики.

Специалистами ФГУП «СМУ-802 при Спецстрое России» эффективность работы в данной сфере достигается за счет внутренней, достаточно масштабной системы контроля промышленной санитарии и охраны труда. На предприятии с подключением механизмов соответствующих служб реализуется многоступенчатый надзор за обеспечением надежной эксплуатации опасных производственных объектов, соблюдением норм и правил техники безопасности. При этом нормативная база является главным ориентиром.

- Осуществляемый мониторинг строится на совокупности отраслевых стандартов, – подчеркивает особенность этой политики начальник ФГУП «СМУ-802 при Спецстрое России» Маркелов Александр Владимирович. – Как и любой вид деятельности, проводимой предприятием, контроль в обозначенной сфере полностью согласуется с нормативно-техническими регламентами. В конечном итоге соответствие надзорной политики современным требованиям служит получению запланированных результатов.

Только за 2007 год ФГУП «СМУ-802 при Спецстрое России» в целях реализации мероприятий по охране труда и промышленной безопасности было освоено 1402 тыс. рублей. В рамках этой деятельности компанией приобретались, в частности, инструменты и приспособления для выполнения работ безопасными методами, средства индивидуальной защиты, спецодежда и спецобувь.

МАРКЕЛОВ Александр Владимирович, начальник ФГУП «СМУ-802 при Спецстрое России», заслуженный строитель России, лауреат Государственной премии УР

Внутренний аудит, налаженный в организации, направлен также на оценку квалификационной подготовки инженерно-технических работников. Определение профпригодности персонала, в целом грамотное решение кадрового вопроса рассматривается руководством предприятия как один из инструментов, способствующих увеличению коэффициента безопасности при производстве работ.

- Понимание проблемы высокого процента влияния «человеческого фактора» на эффективность и качество деятельности лежит в основе практики, связанной с обеспечением надежного функционирования опасных производственных объектов, созданием безопасных условий труда, – отмечает Александр Владимирович. – Исходя из этого, предприятие ориентировано на постоянный мониторинг уровня подготовки персонала, анализ соответствия профильных знаний выполняемым функциональным обязанностям. Важной частью данной работы является активное инвестирование процессов обучения специалистов, вложение финансовых ресурсов в повышение квалификации сотрудников.

Подобный подход в разрезе комплексного выполнения требований безопасности позволил компании преодолеть значимый профессиональный рубеж. По итогам 2007 года ФГУП «СМУ-802 при Спецстрое России» достигло финансовых показателей, превысивших 300 млн рублей, что практически в два раза больше уровня, зафиксированного в 2006 году. На протяжении прошедшего периода специалистами предприятия выполнялись работы по строительству и реконструкции жилых, социально значимых объектов. В 2007 году ФГУП «СМУ-802 при Спецстрое России» была также продолжена деятельность на объекте по уничтожению химического оружия в г. Щучье Курганской области.

Следуя уже выработанному принципу оптимизации основных направлений деятельности, на текущем этапе руководство ФГУП «СМУ-802 при Спецстрое России» планирует внедрение системы менеджмента качества ISO 9001. При соответствующей реализации эта инициатива позволит организации расширить и усовершенствовать внутренний аудит качества работ. В частности, на основе включения новых контрольно-надзорных элементов компания обеспечит гармонизацию политики в области технологической безопасности и охраны труда с действующими международными стандартами. ■

на правах рекламы

г. Ижевск, ул. Холмогорова, 17, тел. (3412) 25-38-90, тел./факс (3412) 25-38-77
e-mail: smu_802@mail.ru, www.smu802.izhev.ru

Принципы повышения уровня промышленной безопасности при эксплуатации грузоподъемных систем

Интеграция в осуществляемую деятельность новых оптимизированных подходов является приоритетом развития ООО «ПК «Уралтехнология». При совершенствовании реализуемой политики компания ориентирована, главным образом, на решение вопросов безопасной эксплуатации опасных производственных объектов.

В настоящее время ООО «ПК «Уралтехнология», следуя принципу внедрения современных методик, предлагает принципиально новый класс цепных стропов модульной конструкции. Применение различных модификаций данного типа приспособлений способствует обеспечению эксплуатационной надежности грузоподъемных механизмов, а также созданию безопасных условий труда на производственных площадках.

Цепные стропы обладают рядом преимуществ перед канатными и, прежде всего, имеют такую значимую характеристику, как гибкость. Благодаря своей конструкции цепь обладает дополнительными степенями свободы, ее можно использовать при любых способах строповки. Цепные стропы более безопасны в работе, чем канатные (отсутствие торчащих проволочек, которые могут стать причиной травмы). В случаях разрыва стального каната освобождается большая внутренняя энергия, и поведение рвущегося каната непредсказуемо. При нагрузках, близких к разрывным, цепь сначала проходит область пластических деформаций, что можно обнаружить при визуальном осмотре и изъять цепь из эксплуатации. Контроль за состоянием цепи легко производить путем замеров ее диаметра и шага цепных звеньев. Цепные стропы более долговечны, чем канатные. Кроме того, в процессе эксплуатации их можно ремонтировать, при правильной эксплуатации и своевременной замене изношенных элементов срок службы цепных стропов практически неограничен.

Еще одна важная особенность – эксплуатация цепных стропов при очень высоких температурах (до 400° С) и при наличии открытого огня, которую невозможно осуществлять при использовании канатных или текстильных стропов, а также для подъема и перемещения грузов с острыми кромками без специальных защитных приспособлений.

Цепные системы ЕТМ «Стандарт» имеют класс прочности Т8 и производятся из импортных комплектующих, изготовленных из легированной стали. Компоненты цепных стропов класса прочности Т8, применяемых ООО «ПК «Уралтехнология», имеют модульную конструкцию, которая не допускает использования элементов разных классов прочности в одном стропе и собирается с помощью специальных соединительных звеньев без применения электросварки. При комплектации, по желанию заказчика, могут быть задействованы любые фитинги, изготовленные из легированной стали по ИСО 643: крюки (с замком, самозакрывающиеся, с открытым зевом и другие), скобы, укорачиватели цепи, позволяющие осуществлять зацепку нестандартных грузов, захваты и т.д.

ООО «ПК «Уралтехнология» предлагает принципиально новый класс цепных стропов модульной конструкции, изготавливаемых фирмой RUD (Германия), аналог 10 класса прочности, получивших название «VIP». Их прочность более чем на 30 процентов превышает грузоподъемность цепных стропов наивысшего класса прочности Т8, при этом сохранены предусмотренные стандартами соотношения между грузоподъемностью, испытательной нагрузкой и разрывным усилием (1:2,5:4). Для примера: цепь калибра 7 мм грузоподъемностью 1,5 т можно заменить на цепь «VIP» калибра 6 мм.

Обладая высокой динамической и статической прочностью, небольшими размерами, цепные стропы RUD «VIP» легки и эстетичны. При их изготовлении применяются кованые легированные закаленные материалы.

Все элементы цепных стропов имеют маркировки «VIP» и обработаны флуоресцентным порошковым покрытием Duplex розового цвета. Это обеспечивает защиту строп от окисления лучше, чем при гальванической оцинковке. Цепной строп с покрытием Duplex легко увидеть на плохо освещенных производственных участках при работе с грузоподъемным краном. Покрытие Duplex позволяет четко определить принадлежность стропа и составляющих его элементов к классу прочности 10 «VIP». Применение флуоресцентного покрытия также позволяет контролировать эксплуатацию цепного стропа: при увеличении температуры покрытие Duplex меняет цвет, что позволяет не перегревать цепь. Эксплуатация цепных стропов 10 класса прочности VIP не допускается при температуре свыше 380° С.

ООО «ПК «Уралтехнология» предлагает принципиально новый класс цепных стропов модульной конструкции, изготавливаемых фирмой RUD (Германия), аналог 10 класса прочности, получивших название «VIP». Их прочность более чем на 30 процентов превышает грузоподъемность цепных стропов наивысшего класса прочности Т8, при этом сохранены предусмотренные стандартами соотношения между грузоподъемностью, испытательной нагрузкой и разрывным усилием (1:2,5:4).

на правах рекламы

ООО «ПК «Уралтехнология» предлагает потребителю девять моделей захватов под маркой «Бульдог»: для подъема листового металла в горизонтальном и вертикальном положениях, с возможностью кантовки, с увеличенным зевом для пачек листового металла, для труб, захваты для подъема и перемещения бочек в горизонтальном и вертикальном положениях. В настоящее время изготавливаются и проходят испытания три модели захватов: для труб, струбцинные, модель с возможностью подъема в горизонтальной и вертикальной плоскости.

Металл в захватах «Бульдог» удерживается силами трения, развивающимися между металлом и эксцентриком (прижимной рукоятью), а также между металлом и упором захвата. Эксцентриковые захваты «Бульдог» для транспортировки листового металла обладают повышенной надежностью, так как сила трения создаваемая между листом и эксцентриком создается благодаря воздействию элемента для подвеса на второе плечо эксцентрика.

Кривизна линии эксцентрика определяется графо-аналитическим методом расчета, что позволяет обеспечить постоянный угол зажима листа независимо от его толщины, с учетом размеров зева захватов. Твердость поверхности поднимаемого материала не должна превышать HRC 30. При изготовлении захватов «Бульдог» используются высококачественные низколегированные и легированные стали, что позволяет уменьшить металлоемкость, вес и габаритные размеры изделия, не нарушая грузовых и эксплуатационных характеристик. Использование современной плазменной резки с программным управлением дает возможность вырезать из металла изделия толщиной до 150мм любой конфигуральной сложности, без последующей механической обработки участков резки. Для увеличения функциональных и эксплуатационных возможностей траверс в качестве крепежных элементов ООО «ПК «Уралтехнология» предлагает такелажные точки немецкой фирмы «RUD».

Большая гамма такелажных точек «RUD» дает возможность потребителю выбрать наиболее оптимальный вариант при изготовлении траверсы. Такелажные точки «RUD» могут привариваться или крепиться посредством болта различной длины.

Легкая и быстрая сборка при высокой динамической и статической прочности позволяет использовать такелажные точки в различных отраслях производства. Приварные элементы и блоки изготавливаются из хорошо свариваемого материала St 52.3 (1.0570), обладающего стойкостью к межкристаллической коррозии, с четкой маркировкой соответствующей грузоподъемности.

Устанавливаются такелажные точки с вращением вокруг своей оси на 360 °, когда элемент устанавливается в сторону приложения нагрузки, с сохранением расчетного коэффициента запаса прочности 4:1 в любом направлении.

Ориентир на применение новых методик, способствующих преодолению негативных тенденций в сфере промышленной безопасности, – следствие общей политики, проводимой ООО «ПК «Уралтехнология». Являясь соучредителем некоммерческой организации «Союз производителей грузовой оснастки», компания обеспечивает содействие качественному решению задач в области повышения эксплуатационной безопасности производственных объектов. ■

ООО «ПК «Уралтехнология» предлагает потребителю девять моделей захватов под маркой «Бульдог»: для подъема листового металла в горизонтальном и вертикальном положениях, с возможностью кантовки, с увеличенным зевом для пачек листового металла, для труб, захваты для подъема и перемещения бочек в горизонтальном и вертикальном положениях.

www.uralteh.ru
УРАЛТЕХНОЛОГИЯ

Заявки на изготовление грузоподъемных приспособлений присылать по адресу:

426039 Россия, Удмуртская Республика, г. Ижевск, Воткинское шоссе, 180, офис 309,
т.:(3412) 45-04-77, 45-05-47, т./ф. (3412) 45-04-76,
www.uralteh.ru, e-mail: uralteh@udmnet.ru

СТРОПЫ канатные, цепные, текстильные, грузоподъемностью до 40 тонн

КАНАТЫ стальные различных типов и конструкций

КОМПЛЕКТУЮЩИЕ ДЛЯ ИЗГОТОВЛЕНИЯ СТРОП: крюки чалочные, звенья ОВ, РТ, Т, коуши

ТРАВЕРСЫ по индивидуальному заказу

ТАЛИ ручные рычажные, ручные цепные

ТАКЕЛАЖ: талрепы, зажимы, спецзахваты, рым-болты, рым-гайки

на правах рекламы

ТЯЖЕЛЫЕ ВОПРОСЫ - ЛЕГКИЕ РЕШЕНИЯ!

Геннадий Батищев:

Отмена лицензирования проектирования, строительства и инженерных изысканий для строительства на сегодняшний день нецелесообразна

1 июля 2008 года в связи с выходом в свет Федерального закона от 19.07.07 №136 ФЗ отменяется лицензирование проектирования, строительства и инженерных изысканий для строительства. Это вызвало как у представителей надзорных органов, так и у самих игроков строительного рынка массу вопросов, среди которых один из главных заключается в том, как отмена лицензирования повлияет на регулирование качества строительных работ, а значит и на обеспечение безопасности возведения и последующей эксплуатации зданий.

БАТИЩЕВ Геннадий Павлович, **директор филиала по УР Федерального государственного учреждения «Федеральный лицензионный центр при Росстрое»**

Несмотря на то, что лицензирование отменяется уже 1 июля 2008 года, альтернативных и, главное в этом случае, действенных путей решения проблемы до сих пор не создано. Инициаторы отмены считают, что альтернативой будет переход «к саморегулированию в указанной сфере деятельности путем создания саморегулируемых организаций, наделенных соответствующими полномочиями по контролю за надлежащим качеством строительства и проектирования».

Отсутствие же до сегодняшнего момента вышеуказанных саморегулируемых организаций (и сомнение, что это будет действенный метод регулирования в строительстве), близящееся окончание срока продления лицензирования вызывает нешуточную тревогу у всего строительного сообщества.

Сложившуюся ситуацию комментирует директор филиала по УР Федерального государственного учреждения «Федеральный лицензионный центр при Росстрое» Геннадий Павлович Батищев.

- Геннадий Павлович, с чем, по вашим сведениям, связана отмена лицензирования проектирования, строительства и инженерных изысканий для строительства и как, на ваш взгляд, она повлияет на обеспечение качества и безопасности в строительной отрасли?

- Официально отмена лицензирования некоторых видов деятельности связана с позицией Минэкономразвития устранить бюрократические препоны для малого и среднего бизнеса с целью стимулирования его развития. Ситуация с отменой лицензирования характерна не только для видов строительной деятельности, это также было признано нецелесообразным, например, в риэлтерской, аудиторской, оценочной деятельности и т.п. Так, после принятия ФЗ № 80 от 2 июля 2005 года количество видов деятельности, подлежащих лицензированию, сразу сократилось со 125 до 103. Кроме того, с разных дат должны были прекратить лицензироваться еще несколько их десятков. В результате из 125 видов деятельности, которые раньше лицензировались по ФЗ № 128, должно остаться всего 74, кроме тех, на которые этот закон не распространяется.

Таким образом, по позиции Минэкономразвития, должны снизиться бюрократические преграды для выхода на рынок новых предприятий, особенно в сфере среднего и малого бизнеса.

Применительно к нашему конкретному случаю, кроме вышеобозначенной причины, существовала еще одна: считалось, что, помимо лицензирования в строительстве, есть другие методы государственного регулирования, в частности, государственная экспертиза проектов и Госстройнадзор. Но, к сожалению, принятый 29 декабря 2004 года Градостроительный кодекс РФ отменяет данные методы регулирования относительно большого количества зданий и сооружений. К таким никем не контролируемым объектам относятся промышленные и другие нежилые здания площадью до 1500 кв.м, а также жилые дома с количеством этажей не более трех. По некоторым данным, такие сооружения составляют 70-80% возводимых сегодня в Удмуртии зданий, и все они остаются без надзора государства. Между тем это достаточно серьезные сооружения: объекты здравоохранения, образования, культуры, спорта, торговли, характеризующиеся массовым посещением

Опираясь на зарубежный опыт работы саморегулируемых организаций в строительстве, надо отдавать себе отчет в том, что, например, в Англии к саморегулированию шли сотни лет. И теперь там настолько жесткие принципы, что можно говорить о положительном примере действия подобных организаций.

людей, и техногенные аварии на которых по причине некачественного осуществления строительных работ могут привести к трагическим последствиям, в том числе и гибели людей.

Поэтому на сегодняшний день лицензирование остается единственным инструментом, который не допускает на рынок недобросовестные строительные организации, ведь 100% предприятий, которые желают войти в этот бизнес, сегодня обращаются к нам, и среди них достаточно тех, кто не может и не должен заниматься строительством в силу отсутствия руководителей и специалистов с профессиональным образованием, отсутствия необходимой техники, инструментов и т.д. Число таких организаций составляет до 20 % от обратившихся за лицензией. Без лицензирования эти организации попали бы на строительный рынок.

Вообще, для того чтобы получить лицензию, организации нужно соблюсти 5 лицензионных требований: наличие производственной базы, наличие специалистов, наличие системы контроля качества, соблюдение законодательства, обязательство не реже 1 раза в 5 лет повышать квалификацию персонала. Таким образом, и сегодня лицензирование не является достаточно жестким методом, но только оно на данный момент способно каким-то образом регулировать рынок тех 70-80% строящихся в республике сооружений, которые после вступления в силу закона об отмене лицензирования выпадут из поля зрения какого-либо государственного контроля.

Законом четко определено, что к лицензируемым видам деятельности относятся те из них, осуществление которых может повлечь за собой нанесение ущерба правам, законным интересам, здоровью граждан, обороне и безопасности государства, культурному наследию народов РФ и регулирование которых не может осуществляться иными методами, кроме лицензирования. Строительные виды деятельности полностью отвечают этим критериям, поэтому отмена их лицензирования противоречит самому закону о лицензировании.

- Сегодня много говорят о создании саморегулируемых организаций как альтернативе лицензирования.

- Действительно, создание саморегулируемых организаций на сегодняшний день рассматривают как альтернативу лицензирования. 1 декабря 2007 года вышел закон о саморегулируемых организациях. Под саморегулированием понимается самостоятельная инициативная деятельность, которая осуществляется субъектами предпринимательской или профессиональной деятельности и содержанием которой является разработка и установление стандартов и правил указанной деятельности, а также контроль за соблюдением требований, указанных в стандартах и правилах. По этому закону проектные и строительные предприятия объединяются в саморегулируемые организации и сами создают критерии поведения на строительном рынке: они сами будут принимать рекламации, каким-то образом контролировать друг друга и т.д. Но дело в том, что по вышедшему закону вхождение в такие организации осуществляется на добровольной основе. То есть предприятие может работать, не вступая в организацию и при этом уже не имея лицензии. Помимо этого, возможным моментом является то, что предприятия могут создать для себя такие правила, которые ничего регулировать и контролировать не будут, тем самым облегчая себе условия работы. Кроме этого, при условии, что вхождение в состав организации будет обязательным для осуществления строительной деятельности (такое предложение сейчас рассматривается), может получиться, что крупные компании, объединившись в саморегулируемую организацию, могут вытеснить с рынка малые и средние предприятия, которые инициаторы отмены лицензирования как раз пытаются данным законопроектом защитить. Таким образом, может произойти прямо противоположный эффект.

Поэтому-то, осознавая все эти сомнительные моменты, свыше 70 проектных и строительных организаций Удмуртии два раза подписали обращения в Правительство РФ, в которых говорится, что они против отмены лицензирования. На предприятиях понимают, что данный законопроект породит на рынке нездоровую конкуренцию, в строительство придут различного рода шарлатаны, которые, например, могут установить демпинговые цены, забрать аванс и исчезнуть и т.д.

Сегодня сторонники закона указывают на то, что положительным моментом можно считать создание саморегулируемыми организациями компенсационного фонда, из которого в случае какой-либо нештатной ситуации обрушения будут выплачиваться денежные средства, компенсирующие ущерб. Фонд формируется из взносов членов саморегулируемой организации, минимальная величина взноса по закону должна составлять не менее 3 тысяч рублей. Поэтому этот фонд может оказаться настолько мизерным, что его средства не покроют даже одной незначительной аварии – кто же из бизнесменов согласится делать большие денежные взносы?

Опираясь на зарубежный опыт работы саморегулируемых организаций в строительстве, надо отдавать себе отчет в том, что, например, в Англии к саморегулированию шли сотни лет. И теперь там настолько жесткие принципы, что можно говорить о положительном примере действия подобных организаций. У нас же до сих пор не создано ни одной саморегулируемой организации. Мало того, еще даже нет регистрирующего государственного органа, который бы зафиксировал ее создание, а с 1 июля 2008 года уже планируется отменить лицензирование. Поэтому мы предлагаем, как минимум, продлить лицензирование хотя бы до тех пор, пока не заработает какой-то механизм контроля, регулирования строительной деятельности. Либо это будут саморегулируемые организации, либо те 70-80% строительных объектов, которые сегодня никем не контролируются, будут включены в состав поднадзорных объектов Госстройнадзора. Когда все придет в соответствие, тогда можно будет говорить об отмене чего-то, может быть, лицензирования. На сегодняшний же момент его отмена абсолютно нецелесообразна. ■

Официально отмена лицензирования некоторых видов деятельности связана с позицией Минэкономразвития устранить бюрократические препоны для малого и среднего бизнеса с целью стимулирования его развития.

Под саморегулированием понимается самостоятельная инициативная деятельность, которая осуществляется субъектами предпринимательской или профессиональной деятельности и содержанием которой является разработка и установление стандартов и правил указанной деятельности, а также контроль за соблюдением требований, указанных в стандартах и правилах.

Промышленность:

производства, технологии, безопасность

Информационные партнеры:

Министерство промышленности и транспорта Удмуртской Республики,

Управление Ростехнадзора по Удмуртской Республике

Центр промышленной субконтрактации

при Министерстве промышленности и транспорта Удмуртской Республики

Субконтрактация явилась одним из слагаемых роста экономики, обеспечивших высокие темпы экономического и социального развития Европы, США, Японии и стран Юго-Восточной Азии за последнее десятилетие, объем выпуска товаров и услуг, произведенных субконтрактантами, вырос в 7 раз.

На территории РФ субконтрактные отношения находятся в стадии активного развития. В 2004 году создана общероссийская организация – некоммерческое партнерство «Национальное партнерство развития субконтрактации», объединившее в единой информационной сети 36 региональных Центров субконтрактации, в том числе ряд зарубежных. Основной целью работы центров является содействие в развитии производственных предприятий малого и среднего бизнеса. В Удмуртской Республике Центр промышленной субконтрактации занимается комплексной поддержкой установления кооперационных связей с предприятиями крупного бизнеса и внедрения передовых форм ведения хозяйственной деятельности. В настоящее время Центром произведена разработка и размещение в сети INTERNET первой очереди информационного ресурса субконтрактации Удмуртской Республики с включением туда информации о производственно-технологических возможностях промышленных предприятий Удмуртии, производимой ими продукции, контактах, проводимых НИОКРах, потребностях в изготовлении той или иной продукции, предложениях. Ресурс находится на сайте www.cps-udm.ru. Воспользоваться ее возможностями может каждое предприятие.

Что может дать использование данного ресурса?

1. Размещение производственных заказов.

Данная услуга делится на два направления: «Размещение заказов на сторонних предприятиях», «Размещение заказов – дозагрузка производственных мощностей» и оказывается как заказчикам, так и поставщикам продукции производственного назначения.

Центр промышленной субконтрактации Удмуртской Республики занимается размещением заказов на изготовление сборочных узлов, приспособлений и отдельных деталей из металла, пластика, резины, а также электронных

КРАВЦЕВ Вадим Александрович,
генеральный директор Центра производственной субконтрактации при Министерстве промышленности и транспорта Удмуртской Республики

ЛЮПА Дмитрий Сергеевич,
зам. генерального директора Центра производственной субконтрактации при Министерстве промышленности и транспорта Удмуртской Республики, к.т.н.

комплектующих. У нас сформирована, постоянно обновляется и пополняется база данных производственных возможностей промышленных предприятий Удмуртии и России.

С помощью этой услуги предприятию предоставляется возможность разместить заказ на изготовление требуемой ему комплектации на конкурсной основе, что ведет к снижению цены на 15-25 %, и обеспечить отбор поставщиков заказываемых изделий по качеству. Таким образом, достигается оптимальное соотношение изготовления по критерию «цена – качество».

Для размещения заказа и необходимой для его выполнения информации (техническое задание, КД на изделие, программа выпуска и срок действия запроса) необходимо зарегистрироваться на сайте www.cps-udm.ru. Регистрация на сайте также подразумевает назначение ответственного специалиста, в обязанности которого будет входить сбор и обработка поступающих из нашего Центра предложений.

Имеется возможность заказа деталей/узлов для выпускаемой продукции или запасных частей и приспособлений для оборудования. Поступившие от изготовителей предложения с ценой и сроками поставки передаются ответственному со стороны предприятия лицу. После окончания действия запроса предприятие-заказчик принимает окончательное решение по выбору поставщика или по продлению срока действия заявки.

Заказы на изготовление деталей и комплектующих размещаются бесплатно в сети Интернет на сайте www.cps-udm.ru и рассылаются на промышленные предприятия, подписавшиеся на новости. При этом Центром целенаправленного поиска поставщиков не ведется. Вы получаете предложения от предприятий, которые сами нашли информацию на нашем сайте www.cps-udm.ru или получили заказ по электронной почте и заинтересовались сотрудничеством с вашим предприятием.

В случае если вам необходимо в короткие сроки найти поставщика или для размещения

вашего заказа требуется наличие у изготовителя особых сертификатов, разрешений, лицензий или возникают другие препятствия, мы предлагаем пакет дополнительных услуг:

- анализ производстве нных возможностей предприятий,
- мониторинговое исследование предприятий, выпускающих аналогичную продукцию,
- составление базы данных предприятий, отвечающих предъявляемым вами требованиям,
- составление и проработка базы данных потенциальных поставщиков с предоставлением вам отчета о степени готовности каждого из них разметить заказ,
- составление базы данных потенциальных поставщиков, определение степени готовности каждого из них разместить заказ на своих мощностях и анализ технической оснащенности и финансовых возможностей предприятия, необходимых для выполнения заказа.

Данные услуги разработаны и оказываются в соответствии с потребностями промышленных предприятий, которые уже обращались в наш Центр. Если вы столкнулись с проблемой и не можете найти решение – обращайтесь, совместная работа обязательно приведет к положительному результату. но и зависит от объема проводимых работ и зат рат на их выполнение.

Для конкурсного размещения вашего заказа наш Центр может организовать и провести тендер на закупку оборудования или привлечения подрядчиков для выполнения работ в рамках того или иного проекта.

2. Размещение заказов – дозагрузка производственных мощностей.

Как на малых, так и на крупных предприятиях есть оборудование, которое участвует в основном технологическом процессе на 5-50%. В этом случае для рационального использования ресурсов необходимо загрузить его выполнением сторонних заказов.

В разделе «Производственные заказы» информационного портала www.cps-udm.ru предоставлена информация о заказах, поступающих в наш Центр, и промышленных предприятиях Удмуртской Республики и России. Они пронумерованы, и каждый из них содержит комплект конструкторской документации (в случае если изготавливается не по ГОСТу), информацию о производственной программе, требуемом материале, особых требованиях к поставщику и дополнительных условиях поставки (при необходимости).

Уважаемые коллеги, приглашаем вас к сотрудничеству. ■

новости

В Ижевске состоится совещание-семинар по вопросам поставок материально-технических ресурсов для ОАО «Газпром»

С целью привлечения потенциальных поставщиков нефтегазового оборудования в апреле 2008 года в Ижевске по инициативе ОАО «Газпром» состоится семинар-совещание. Организаторами мероприятия выступают ООО «Газкомплектимпэкс», централизованный поставщик материально-технических ресурсов для ОАО «Газпром», а также Министерство промышленности и транспорта Удмуртской Республики.

В настоящее время ООО «Газкомплектимпэкс» – это предприятие, на которое возложена задача централизованного материально-технического обеспечения дочерних обществ и организаций ОАО «Газпром» и комплектации оборудованием и изделиями строящихся и реконструируемых объектов газовой отрасли. Поставка осуществляется по следующим видам оборудования:

газопромысловое и буровое оборудование и спецтехника;
трубы и металлоконструкция;
нефтехимическое оборудование;
химические материалы и топливо;
строительные материалы и оборудование;
трубопроводная арматура и газовые краны;
продукция машиностроения;
электрооборудование и кабельная продукция;
приборы КИПиА и оборудование средств связи;
ГПА и комплектующие к ним;
насосно-компрессорное оборудование.

Сегодня ООО «Газкомплектимпэкс» является многопрофильным предприятием, в состав которого входит пять филиалов, расположенных в различных регионах России и осуществляющих снабжение, комплектацию и закупку оборудования для всех крупных проектов ОАО «Газпром». Среди них обустройство месторождений на полуострове Ямал, объекты Западно-Сибирского комплекса, строительство газопровода Ямал-Западная Европа, газопровода Россия – Турция («Голубой поток»).

В семинаре-совещание примут участие Игорь Юрьевич Федоров, Член Правления ОАО «Газпром», генеральный директор ООО «Газкомплектимпэкс», Александр Олегович Карагодов, заместитель генерального директора по качеству ООО «Газкомплектимпэкс», Александр Владимирович Романихин, Президент Союза производителей нефтегазового оборудования, Иван Александрович Трофимов, начальник Тендерного управления ООО «Газкомплектимпэкс», Виктор Иванович Шухно, начальник Отдела системы менеджмента качества ООО «Газкомплектимпэкс».

На совещании-семинаре будут рассмотрены следующие вопросы: «Основные направления деятельности по централизованному обеспечению ОАО «Газпром» материально-техническими ресурсами»; «Качество материалов и оборудования – основа промышленной безопасности производственных о бъектов»; «Роль менеджмента качества в продвижении продукции на рынок»; «Взаимодействие потребителей и производителей нефтегазового оборудования».

Участники совещания-семинара получат подробную информацию о стандартах и процедуре проведения конкурсов по выбору поставщиков материально-технических ресурсов для ОАО «Газпром», а также ответы на другие интересующие их вопросы, касающиеся производства и поставки оборудования для ОАО «Газпром». ■

Условия участия в семинаре и другую информацию смотрите на сайте Центра промышленной субконтрактации Удмуртской Республики www.cps-udm.ru.

Металлокомпозитные баллоны высокого давления –

уникальная технология ООО НПФ Реал-Шторм

СЕМЕНИЩЕВ Сергей Петрович,
директор НПФ «Реал-Шторм», к.т.н.

С ростом цен на энергоносители и учетом мирового опыта в России активизировался процесс использования природного газа (метана) в качестве дешевого и эффективного моторного топлива. Надо заметить, не без активного участия ижевской научно-производственной фирмы «Реал-Шторм», продукция которой не просто соответствует современным мировым требованиям, но даже опережает их.

Как известно, главной проблемой метановой топливной системы является необходимость аккумулирования газов в малых объемах под очень высоким давлением – от 180 до 320 атмосфер, т.к. метан не переходит в жидкое состояние. Применение тяжелых стальных баллонов значительно ограничивало круг использования данного вида оборудования. Как следствие, во всем мире стремительно растет спрос на легкие и высокопрочные аккумуляторы давления. Кстати, лидерами в вопросе перевода транспорта на метановое топливо являются Канада, Бразилия, Иран, Китай, Таджикистан.

Научно-производственная фирма «Реал-Шторм» работает в области создания металлокомпозитных баллонов высокого давления на основе бесшовного лейнера из специального алюминиевого сплава, серийного их производства и применения в следующих направлениях:

1. Баллоны для сжатого природного газа, используемого в качестве моторного топлива на автомобильных транспортных средствах. Тип 3 по ГОСТ 51753-2001 и ISO 11439. Рабочее давление 20 МПа. Вместимость от 47 до 185 литров.

2. Баллоны для передвижных автогазозаправщиков (ПАГЗов) и блоков аккумуляторов давления (БАГов) для АГНКС. Рабочее давление 24,5 и 31,4 МПа. Вместимость 80, 100, 120, 160 и 185 литров.

3. Баллоны для локальных систем пожаротушения для хранения огнетушащих составов, хладонов и их заменителей. Рабочее давление 4,6 и 15 МПа. Вместимость от 60 до 160 литров.

Серийное производство организовано на собственных площадях по полному технологическому циклу: входной контроль материалов – заготовительные операции – закатка лейнеров – термо- и мехобработка – намотка композита – приемосдаточные испытания. Особо важное значение придается системе обеспечения менеджмента качества на всех стадиях производства, сертифицированной по стандарту ISO-9001.

К числу постоянных потребителей продукции относятся МУП «Мосгортранс», ООО «Противопожарные системы» (г. Санкт-Петербург), автомобильные предприятия Ирана и Таджикистана. ООО НПФ «Реал-Шторм» по соответствующим договорам ведутся НИОКР по созданию металлокомпозитных баллонов для авиации, морского флота и ракетно-космических систем.

Дополнительные области применения:

аккумуляторы давления для любых технических газов;

сверхлегкие баллоны для дыхательных аппаратов;

системы сбора и компримирования попутного газа на объектах нефтедобычи.

Аккумуляторы давления «Реал-Шторм» являются абсолютно оригинальными, защищены гаммой патентов. За счет использования специальной армирующей базальтовой нити в структуре силовой композитной оболочки достигнуты уникальные прочностные характеристики при оптимальном коэффициенте весового совершенства. ■

Окупится за год

Массовому внедрению метановых топливных систем в автотранспортных предприятиях мешают два момента, которые можно отнести более к заблуждениям, нежели к проблемам.

Во-первых, ограниченная, по сравнению с привычными видами топлива, сеть заправочных станций. Впрочем, сейчас сеть АГЗС, заправляющих метаном, постоянно расширяется. В настоящее время в Ижевске функционируют 2 АГЗС, одна АГЗС – в Можге. Но и при отсутствии АГЗС на маршрутах следования транспорта у «Реал-Шторм» есть решение – передвижной автомобильный кассетный газовый заправщик ПАГЗ.

Второй момент – необходимость инвестиций в мероприятия по переводу транспорта на метановые системы питания, а также приобретения ПАГЗ. Но, по подсчетам, все вложения окупятся за год за счет снижения расходов на ГСМ.

Решение проблемы использования попутного нефтяного газа

ООО НПФ «Реал-Шторм» предлагает вариант решения проблемы использования ПНГ: по информации СМИ, Правительство РФ намерено поддержать в этом вопросе Ростехнадзор и увеличить плату за его сжигание в 164 раза!. Способ сбора и компримирования ПНГ на объектах нефтедобычи включает сбор выделяющейся газовой фракции низкого давления в надуваемую оболочку-накопитель с последующей закачкой через газокомпрессор в перевозимые газобаллонные батарейные аккумуляторы высокого давления (40 МПа), направляемые затем к месту переработки и использования ПНГ.

Использование изобретения позволит рационально использовать ПНГ, исключить заг-рязнение окружающей среды от его сжигания.

на правах рекламы

г. Ижевск, ул. Пушкинская, 264,
тел.: (3412) 43-94-46, факс (3412) 43-94-45, e-mail:realstorm@udm.ru

50 лет

Анатолий Емельяненко:

Качественный бизнес – это безопасность, охрана труда и экология

Преемница опыта и традиций «Удмуртглавснаба» «Госснаба СССР» (некогда созданного с целью осуществления поставок технической продукции на предприятия республики) ЗАО «Удмуртская коммерческая компания» отмечает в эти дни свой 50-летний юбилей. Компания сумела не только сохранить часть изначально возложенных на нее функций, но и успешно развивается в современных рыночных условиях: заняла свою нишу на рынке поставки криогенных газов, осуществляет торговую и другие виды деятельности.

Успех общества, его статус обусловлены целым рядом мероприятий, в числе которых – кропотливая работа по обеспечению такого важного в нынешних условиях ведения бизнеса компонента как промышленная и экологическая безопасность. О сегодняшнем дне предприятия, его планах на будущее, а также о комплексе мер по обеспечению промышленной и экологической безопасности рассказывает первый заместитель президента ЗАО «УКК» Анатолий Елисеевич Емельяненко.

ЕМЕЛЬЯНЕНКО Анатолий Елисеевич,
первый заместитель президента ЗАО «Удмуртская коммерческая компания»

- Анатолий Елисеевич, в ведении акционерного общества как многопрофильного предприятия находится немало опасных производственных объектов. Расскажите, какие меры принимаются компанией для обеспечения безопасной эксплуатации данных сооружений и механизмов?

- Сегодня ЗАО «УКК» представляет собой автономное предприятие, которое располагает всей необходимой для работы техникой, коммуникациями, производственной базой. В ряду прочего компания имеет три собственные газовые котельные, грузоподъемные механизмы (которые как раз относятся к опасным производственным объектам), на примере чего я и расскажу о мерах, проводимых предприятием для обеспечения их безопасной эксплуатации.

Наши котельные обеспечивают тепловой энергией два административно-бытовых корпуса, склады, производственные помещения, в которых располагаются столярный, токарный, сварочный цеха, гараж и т.д. Наличие собственных котельных позволяет нам значительно экономить средства, направляемые на отопление. При эксплуатации котельных вопросам пожарной, промышленной безопасности уделяется самое пристальное внимание. Каждый год котельные тщательно готовят к отопительному сезону, после чего сдают в эксплуатацию с учетом всех нормативных требований, которые ужесточаются с каждым годом. Все инженерно-технические работники, задействованные на производстве, обучены и аттестованы, и сегодня котельные обслуживаются 8 высококвалифицированными операторами.

Поскольку предприятие в свое время выполняло функции обеспечения организаций Удмуртии всеми необходимыми строительными материалами, продукцией производственно-технического назначения, то оно располагало необходимой материально-технической базой, в том числе эффективно работало крановое хозяйство. Сегодня мы также не отказались от своих снабженческих функций (поставляем строительные материалы, корма для сельского хозяйства, создан отдел по поставке оборудования), продолжаем содержать крановое хозяйство, ведем работу по его совершенствованию. Неся ответственность за промышленную безопасность грузоподъемных механизмов, постоянно производим модернизацию оборудования, регулярно обучаем и аттестуем персонал. В 2006-07 годах на выполнение капитального ремонта и других работ по совершенствованию данной техники предприятие израсходовало

на правах рекламы

430 тысяч рублей. Был произведен капитальный ремонт подкрановых путей: насыпан балластный слой, положены новые шпалы, заменены рельсы. На автокране «Ивановец» в 2006 году была произведена замена стрелы, так как в ходе работ по подготовке к аттестации были обнаружены прогибы, и возможность безопасной эксплуатации механизма была поставлена под сомнение. В 2007 году автокран был оснащен специальным прибором, по сути, представляющим собой мини-компьютер, который записывает все показатели в ходе проведения работ и не дает нагружать механизм больше, чем это положено по нормам. Стоимость данного прибора – 75 тысяч рублей, на практике он уже показал свою эффективность и надежность.

- Анатолий Елисеевич, как на предприятии решается вопрос с обеспечением экологической безопасности и, в частности, с утилизацией отходов, образующихся в результате деятельности?

- Раньше вопросы экологии для всех предприятий решались в текущем порядке – шел отчет, осуществлялись небольшие платы за негативное влияние на окружающую среду. Но с течением времени требования в этой области значительно ужесточились.

С 1998 года мы начали сдавать свободные помещения в аренду, и сегодня число наших арендаторов составляет порядка 50. Естественно, от деятельности арендаторов и нашей собственной образуется большое количество различных отходов. Мы ежегодно вывозим до 30 тонн только ТБО. В связи со столь значительными накоплениями отходов и необходимостью их утилизации наше предприятие одним из первых в республике получило лицензию Ростехнадзора на осуществление деятельности по сбору, обезвреживанию, транспортировке и размещению опасных отходов. На территории предприятия располагается порядка 10 точек централизованного сбора аккумуляторов, люминесцентных ламп, ТБО, макулатуры, металлической стружки и т.д. Образовавшиеся отходы постоянно сортируются, пригодные для вторичного использования – сдаются на специальные предприятия. Например, с помощью собственного станка мы прессуем макулатуру в тубы весом 300-500 кг и сдаем в организации, занимающиеся производством картона. У специализированных предприятий города приобретаем талоны на вывоз твердых бытовых отходов, которые собственным транспортом доставляем на полигон.

Несмотря на в целом благоприятную для нас ситуацию с утилизацией отходов, на сегодняшний момент общим для всех предприятий Удмуртии остается вопрос по сбору отработанной авторезины. Располагая собственным автотранспортным предприятием, ежегодно нам необходимо утилизовать порядка 25 автомобильных шин. До 2005 года мы за установленную плату сдавали РТИ специализированной организации. На данный момент в Удмуртии сбор данного вида отходов проблематичен, а утилизовать РТИ на полигоны ТБО нельзя, так как они обладают повышенным классом опасности.

Также не решен вопрос в сфере природоохранных мероприятий по водосбросу опасных веществ в бассейн реки Иж. Опасные компоненты, соли, попадающие на территорию предприятия с колес заезжающих машин, оседающие в виде дождя и снега, сегодня уходят на ул. Маяковского. Чтобы уменьшить попадание вредных веществ, образующиеся в результате таяния снега, в р. Иж, в зимний период мы вывозим до 1700 тонн снега на специальные полигоны. Также для минимизации платы за негативное воздействие на окружающую среду по данному виду загрязнений два раза в год привлекаем сотрудников специализированной лаборатории, которые проводят замеры по 15 позициям, и в соответствии с полученными результатами производим необходимые расчеты.

Сегодня ЗАО «УКК» представляет собой автономное предприятие, которое располагает всей необходимой для работы техникой, коммуникациями, производственной базой. В ряду прочего компания имеет три собственные газовые котельные, грузоподъемные механизмы, которые относятся к опасным производственным объектам.

В результате деятельности газовых котельных в открытый воздух выбрасываются диоксиды азота и оксиды углерода. Так как газ на сегодняшний день считается экологически чистым топливом, а расход его на предприятии не столь велик, пока каких-либо мер, помимо обязательных платежей за вредные выбросы в атмосферу, не проводим.

- Какие мероприятия по дальнейшему развитию компании предусмотрены руководством ЗАО «УКК» в ближайшем будущем?

- Одной из главных наших задач является некоторое изменение в структуре деятельности «УКК», в частности, нам бы хотелось увеличить долю производства инертных и технических газов, торговли по трем основным направлениям (на сегодняшний день данные виды производства составляют 50%), построить цех нестандартизированного оборудования и, наоборот, снизить долю доходов от арендаторской деятельности. Прежде всего, мы считаем, что можем успешно развиваться в части расширения объема услуг по поставке газов, в первую очередь, медицинского кислорода, как в республике, так и в других регионах. На сегодняшний день по этому направлению мы уже сотрудничаем с организациями Башкортостана, Татарстана. Помимо поставки жидкого кислорода в медицинские учреждения республики, мы планируем осуществлять поставку газообразного кислорода в баллонах, и сейчас ведется работа по получению соответствующей лицензии на его производство.

Конечно, мы продолжим комплекс работ по модернизации оборудования и техники, благоустройству территории. Кстати, в последнее время на благоустройство и реконструкцию объектов предприятия ежегодно направляется 500-600 тысяч рублей – укладка брусчатки, разбивка цветников, ремонт помещений, реконструкция фасадов и т.д.

А такое мероприятие, как, например, асфальтирование территории также дополнительно сказывается на снижении негативного влияния на окружающую среду – вредные вещества не впитываются в землю и затем не проникают в грунтовые воды, что в общем способствует повышению благоприятной экологической обстановки. ■

Испытание пневмоинструмента ударного действия

Ижевский государственный технический университет

СЕВАСТЬЯНОВ Б.В., доктор технических наук, профессор,

ДРЕСВЯНСКИЙ Е.Л., заведущий учебной лабораторией,

АЗЯБИН А.А., магистрант,

КОЛЕСНИКОВ Д.А., магистрант,

ТРЕФИЛОВ Д.А., магистрант,

МАЙОРОВ К.О., магистрант

Ни одно крупное машиностроительное предприятие не обходится без литейного производства. Важным звеном технологической цепи является подготовка материалов для изготовления литейной формы. При этом применяются ручные пневматические машины ударного действия – трамбовки. Применение пневматических трамбовок при уплотнении формовочной смеси значительно облегчает труд формовщика и увеличивает производительность труда в среднем в шесть раз по сравнению с формовкой вручную. Однако их применение сопровождается рядом вредных и опасных производственных факторов, одним из которых является локальная вибрация. Длительное систематическое воздействие высоких уровней вибрации приводит к развитию вибрационной болезни, которая включена в список профессиональных заболеваний. Вибрационная патология стоит на втором месте после пылевых. Для заболевания характерны боли в руках, головные боли, нарушение сна, недомогания, повышенная раздражительность, а также нарушаются вибрационная, болевая, температурная и тактильная виды чувствительности.

Обследование металлургических и литейных производств г. Ижевска показало, что на предприятиях используются трамбовки, характеризующиеся малым сроком работы без технического обслуживания и ремонта, сложностью изготовления, большим количеством деталей и большой массой, а также имеют ограничения по внутрисменному использованию ручных машин в связи с повышенным уровнем воздействия вибрации на организм рабочего.

В лаборатории кафедры «Безопасность жизнедеятельности» были проведены испытания новой трамбовки (автор Е.Л. Дресвянский, патент RU на полезную модель № 21164 «Пневматическая машина ударного действия») на соответствие уровня вибрации требованиям СанПиН 2.2.2.540-96 [2]. К преимуществам устройства можно отнести:

1) меньший вес, по сравнению с аналогами;

2) удобство эксплуатации, компактность и простота конструкции;

3) отсутствие сальниковых устройств;

4) возможность регулировки по эргономическим параметрам длины в зависимости от технологии и физических данных оператора за счет подбора длины рукоятки.

Технические характеристики трамбовки представлены в таблице 1.

Схема принципиальная пневматической трамбовки ударного действия показана на рис. 1.

В качестве рабочего тела в ней используется сжатый воздух, подаваемый из сети 5. Рабочим элементом пневматической трамбовки, осуществляющим процесс трамбования, является массивный ударник 1, приводимый в движение сжатым воздухом. Обязательным элементом трамбовки является воздухораспределительное устройство, осуществляющее рабочий и холостой ход ударника. На схеме оно включает шток 2, поршень 3, кольцевой зазор между поршнем и штоком, каналы в штоке, сбросовые отверстия 4. Переключение ходов ударника осуществляется при примыкании поршня к поверхности А или Б штока вследствие изменения давления в полостях I и II ударника.

Результаты испытаний представлены в таблице 2.

Таблица 1

Технические характеристики трамбовки

Энергия удара, Дж	24-30
Полная масса, кг	9.5
Полная длина без рабочего наконечника, мм	900-1800
Давление воздуха, МПа	5-6
Расход воздуха, м^3/мин	1.0-1.2
Диаметр ударника, мм	70
Число ударов в минуту	650-700
Уровень вибрации, дБ	более 112

Таблица 2

Результаты замеров вибрационных параметров

Среднегеометрические частоты октавных полос, Гц	Логарифмические уровни виброскорости, дБ				
	1	2	3	4	5
8	98	104	102	103	102
16	100	108	104	110	104
31,5	99	103	98	98	100
63	96	97	100	97	90
125	88	92	94	94	90
250	90	91	94	88	88
500	88	84	86	84	88
1000	70	70	74	72	72

Таблица 3

Корректирующие значения уровня виброскорости

Номер опыта	1	2	3	4	5
Корректированное значение, дБ	104	110	107	111	106

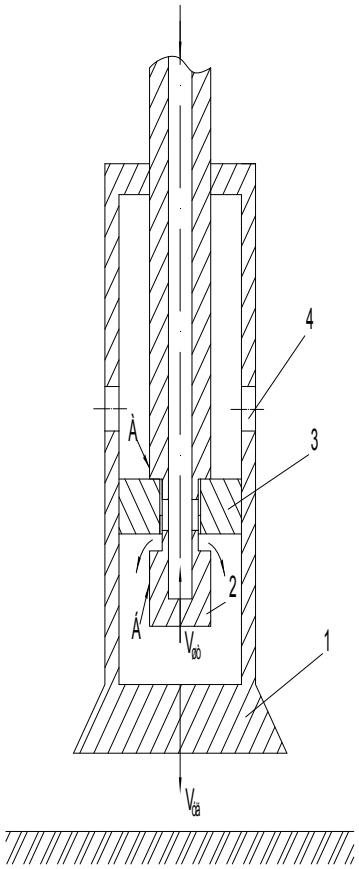

Рис. 1 Схема принципиальная пневматической трамбовки:

1 – ударник,
2 – шток,
3 – поршень,
4 – сбросовые отверстия,
5 – сеть

Расчетные данные корректированных значений представленны в таблице 3.

Из результатов испытаний следует, что логарифмические уровни виброскорости лежат в диапазоне 104–111 дБ, не превышающем установленные предельно допустимые уровни.

Использование патентоспособного конструкторского решения при создании трамбовки позволяет эффективно гасить вибрацию как низких, так и высоких частот и снизить уровень действия на рабочего до допустимого, а также расширить технологические возможности пневматических машин ударного действия.

Кафедрой «Безопасность жизнедеятельности» налажено мелкосерийное производство пневмоинструмента ударного действия. ■

Список литературы

1. ГОСТ 16436-70 Машины ручные пневматические и электрические. Термины и определения.
2. СанПиН 2.2.2.540-96 Гигиенические требования к ручному инструменту и организации работ.
3. СН 2.2.4/2.1.8.566-96 Производственная вибрация, вибрация в помещениях жилых и общественных зданий.
4. ГОСТ 16519-78 Машины ручные. Методы измерения вибрационных параметров.
5. Ивович В.А., Онищенко В.Я. Защита от вибрации в машиностроении. – М.: Машиностроение. 1990. – 271с.
6. Гуляев Б.Б. Формовочные процессы. – Л.: Машиностроение, 1987. – 240 с.
7. Суворов Г.А., Бутковская З.М., Хунданов Л.Л. Производственная вибрация (гигиенические аспекты). – М., 1996. – 72 с.
8. Безопасность жизнедеятельности: Учебник для вузов/ С.В. Белов, А.В. Ильницкая, А.Ф. Козьяков и др.; Под общ. ред. С.В. Белова. 4-е изд., испр. и доп. – М.: Высш. шк., 2004. – 606 с.: ил.

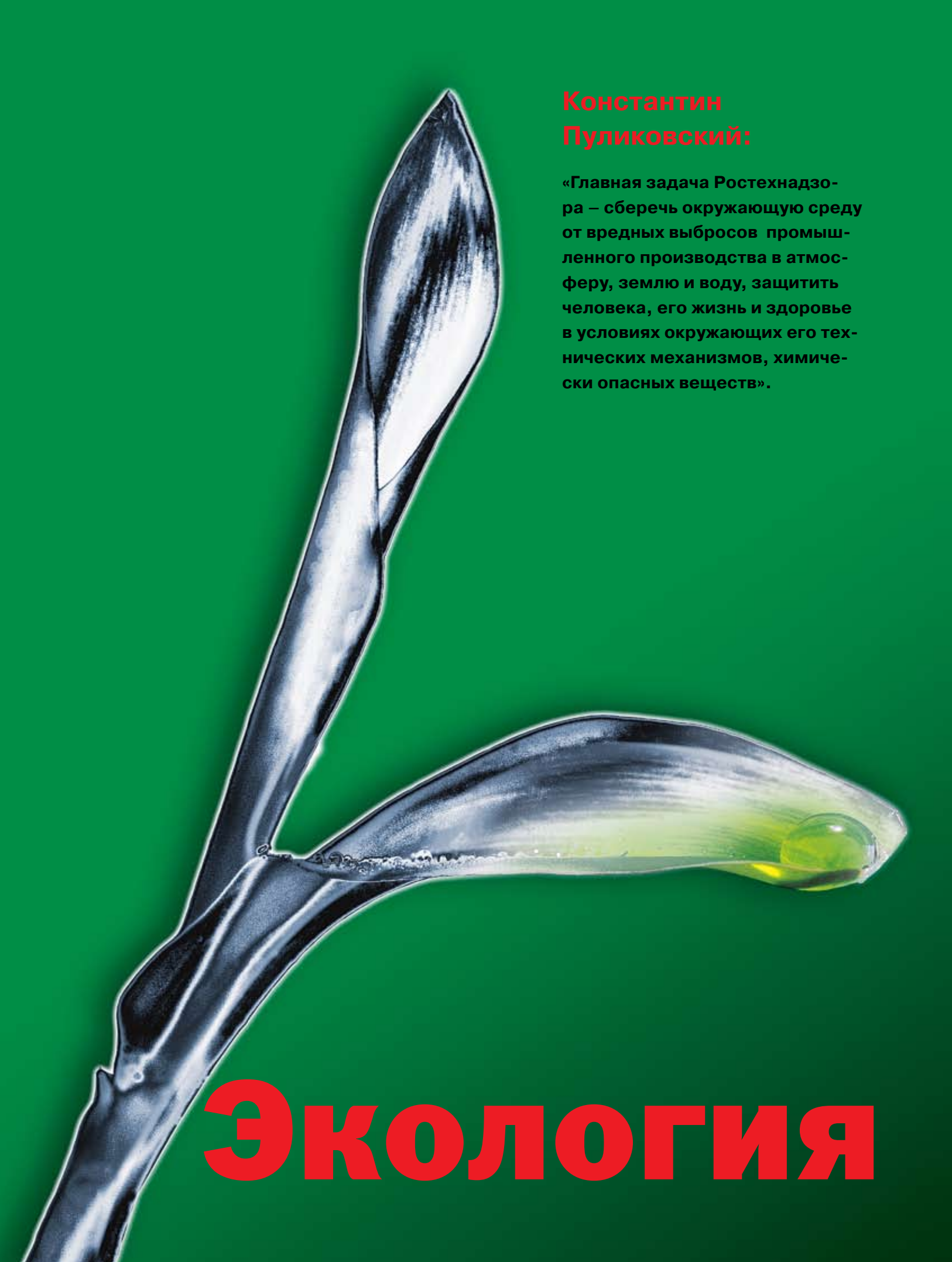

Константин Пуликовский:

«Главная задача Ростехнадзора – сберечь окружающую среду от вредных выбросов промышленного производства в атмосферу, землю и воду, защитить человека, его жизнь и здоровье в условиях окружающих его технических механизмов, химически опасных веществ».

Экология

О мерах
по обеспечению экологической безопасности в Российской Федерации

Пуликовский К. Б.:

«Сосредоточение в одном контрольно-надзорном органе комплекса функций по экологическому, технологическому и атомному надзору позволяет обеспечивать комплексность и полноту проверок, в рамках которых инспекторами Ростехнадзора проверяется соблюдение требований законодательства в сфере экологической, промышленной, энергетической, ядерной и радиационной безопасности, и при этом снизить количество контрольных (надзорных) мероприятий в отношении субъектов хозяйственной деятельности, что позволяет существенно повысить эффективность контрольно-надзорных мероприятий

На заседании Совета Безопасности Российской Федерации руководитель Федеральной службы по экологическому, технологическому и атомному надзору Константин Борисович Пуликовский представил политику его ведомства в вопросах обеспечения экологической безопасности в Российской Федерации.

В своем докладе Константин Борисович напомнил собравшимся, что Федеральная служба по экологическому, технологическому и атомному надзору является регулирующим и контрольно-надзорным органом в сфере ограничения негативного техногенного воздействия на окружающую среду.

Планом нормотворческой деятельности Ростехнадзора на 2008 год предусмотрена разработка законодательных и иных нормативных правовых актов, направленных на минимизацию и предотвращение негативного воздействия на окружающую среду в результате текущей хозяйственной деятельности. Это будет достигнуто путем экологизации производящего сектора экономики, созданием системы побудительных стимулов для модернизации производства, внедрением экологичных технологий, а также совершенствованием административных и экономических методов регулирования негативного техногенного воздействия на окружающую среду.

Также Ростехнадзором запланирована на 2008 и последующие годы реализация мероприятий, направленных на ликвидацию экологического ущерба, накопленного в результате прошлой хозяйственной деятельности предприятий, в т. ч. мероприятий по совершенствованию правовых и инвестиционных инструментов для ликвидации накопленного экологического ущерба, по отработке механизмов государственно-частного партнерства в сфере охраны окружающей среды, а также проведение работ по ликвидации экологического ущерба в регионах, находящихся в кризисном экологическом состоянии.

Константин Пуликовский отметил, Ростехнадзором постоянно проводится работа по повышению эффективности регулирующей и контрольно-надзорной деятельности в сфере охраны окружающей среды.

«Сосредоточение в результате административной реформы в одном контрольно-надзорном органе (Ростехнадзоре) комплекса функций по экологическому, технологическому и атомному надзору позволяет обеспечивать комплексность и полноту проверок, в рамках которых инспекторами Ростехнадзора проверяется соблюдение требований законодательства в сфере экологической, промышленной, энергетической, ядерной и радиационной безопасности, и при этом снизить количество контрольных (надзорных) мероприятий в отношении субъектов хозяйственной деятельности, что позволяет существенно повысить эффективность контрольно-надзорных мероприятий», - заявил руководитель Ростехнадзора.

Уникальный российский опыт эффективного сочетания экологического и технологического надзора был отмечен на конференции руководителей органов управления в сфере экологической и промышленной безопасности стран «Большой восьмерки» в марте 2006 г., где рекомендовано его внедрение в других промышленно развитых странах.

Константин Пуликовский заявил, что в целях дальнейшего повышения эффективности государственного регулирования в сфере охраны окружающей среды Ростехнадзором неоднократно направлялись в Правительство предложения по исключению дублирования и оптимизации разграничения полномочий федеральных органов в указанной сфере, без изменения существующей структуры федеральных органов.

Он предложил четко разграничить полномочия по регулированию техногенного воздействия («промышленная экология») и по охране природных ресурсов. Так, сосредоточить функции в сфере использования и охраны природных ресурсов от незаконного использования – в системе служб и агентств, находящихся в ведении МПР России, а функции по ограничению техногенного воздействия на окружающую среду и обеспечению экологической безопасности в одном федеральном органе исполнительной власти, находящемся в ведении Правительства Российской Федерации. ■

Перспективы развития нормативно-правовой базы в сфере экологического страхования

В декабре 2007 года в Государственную Думу РФ был направлен законопроект «Об обязательном экологическом страховании», который устанавливает правовые основы государственного регулирования обязательного страхования гражданской ответственности организаций и индивидуальных предпринимателей на случай причинения вреда другим лицам в связи с аварийным загрязнением окружающей среды, а также определяет условия и порядок обязательного экологического страхования. При его разработке учитывался опыт мировой законодательной практики и в первую очередь стран Европы.

ШУДЕГОВ Виктор Евграфович,
депутат Государственной Думы РФ, заместитель председателя Комитета ГД по образованию, доктор физико-математических наук, профессор

В соответствии с Законом «Об охране окружающей среды» в России предусмотрено экологическое страхование. Однако экологической доктриной, одобренной Правительством Российской Федерации в 2002 году, также предусмотрены реализация принципа «загрязнитель платит», разработка научно-обоснованной методики, определение размера компенсации за ущерб, наносимый окружающей среде и здоровью граждан в процессе хозяйственной деятельности при техногенных и природных чрезвычайных ситуациях, обеспечение обязательной компенсации экологического ущерба окружающей среде и здоровью населения и установление механизма финансовых гарантий, включая экологическое страхование.

Ряд международных актов предусматривает использование механизма страхования как одного из эффективных экономических инструментов предупреждения и возмещения экологического вреда. Так, например, в Женевской конвенции «О гражданской ответственности за ущерб, причиненный при перевозке опасных грузов автомобильным, железнодорожным и внутренним водным транспортом», предусмотрено обязательное страхование ответственности грузоперевозчика перед третьими лицами, в том числе и за вред окружающей природной среде.

В соответствии с принципами Декларации по окружающей среде и развитию, принятой в Рио-де-Жанейро в 1992 году, национальное законодательство государств должно разрабатываться с учетом подхода «загрязнитель платит». Это требование международного законодательства и в связи с применением экономических методов охраны окружающей среды. Декларация закрепила два основных принципа стратегии развития национальных законодательных систем в области охраны окружающей среды:

- государствам следует ввести эффективное законодательство в области охраны окружающей среды. Нормы, связанные с охраной окружающей среды, выдвигаемые задачи и приоритеты должны отражать реальную ситуацию в областях охраны окружающей среды и ее развития, в которой они будут реализовываться;
- государство должно разработать национальное законодательство, касающееся ответственности за загрязнение окружающей среды и нанесение другого экологического ущерба и компенсации тем, кто пострадал от этого.

Тема экологического страхования активно исследуется российскими экологами, экономистами и юристами. Вопрос о его законодательном обеспечении рассматривается в федеральных органах законодательной власти уже с конца 90-х годов.

В ряде регионов Российской Федерации проводились эксперименты по обязательному и добровольному экологическому страхованию, велась разработка региональной правовой и методической базы. Вместе с тем необходимо отметить, что до настоящего времени не удалось сформировать единый подход к созданию системы экологического страхования, его нормативно-правовому обеспечению. Анализ законодательства, регулирующего страхование ответственности за причинение вреда окружающей среде, показал, что ни один из действующих нормативных актов не осуществляет правовое регулирование в объеме, достаточном для практического внедрения экологического страхования.

Важно отметить, что на преодоление существующих трудностей по созданию необходимой статистической базы, актуализации существующего методического обеспечения процента ущерба в интересах экологического страхования, разработки страховых услуг и развитию добровольных видов экологического страхования направлена инициатива ряда страховых организаций по созданию ассоциаций экологического страхования.

О необходимости развития экологического страхования свидетельствует и международная практика.

С конца 70-х годов в США и в странах Европейского союза действует специальное направление страхования экологических рисков. Имеется достаточно развитая законодательная база, эффективная система юридической и судебной ответственности за нарушения в сфере охраны окружающей среды. В США требования финансовых гарантий, в том числе и страхового покрытия,

содержатся в ряде наиболее важных природоохранных актов.

В 2004 году в целях развития экологического законодательства Европейским союзом была принята директива об экологической ответственности в отношении предотвращения и ликвидации вреда окружающей среде. Основным положением директивы является то, что субъект хозяйственной деятельности, чья деятельность явилась причиной нанесения вреда окружающей среде или потенциальной угрозой такого вреда, обязан нести финансовую ответственность.

Свое развитие экологическое страхование получило и в странах СНГ. В 2003 году был принят модельный закон стран СНГ об экологическом страховании. Модельные законы в странах СНГ носят рекомендательный характер, но, как правило, все законы фактически послужили основой для написания своих законов в бывших союзных республиках.

В целях упорядочения правового регулирования в сфере экологического страхования, Комитетом Совета Федерации по науке, культуре, образованию, здравоохранению и экологии проведена большая работа, результатом которой стало обоснование необходимости принятия Федерального закона «Об обязательном экологическом страховании». Рабочей группой при комитете разработан и представлен на ваше рассмотрение проект федерального закона «Об обязательном экологическом страховании». При разработке законопроекта учитывался не только наработанный до нас опыт, но и новые факторы, такие, как необходимость создания специальной системы страховой защиты объектов окружающей природной среды, требование гармонизации российских нормативно-правовых норм с международным законодательством, происходящие реформы в сфере технического регулирования.

Для развития страхового механизма важно иметь ясное представление о круге требований для продукции, процессов производства, эксплуатации и утилизации, которые могут представлять потенциальную опасность для жизни и здоровья граждан, имущества и окружающей среды, и о возможных последствиях их нарушения.

Проект общего технического регламента об экологической безопасности, ряд специальных технических регламентов, разрабатываемых в соответствии с реформой технического регулирования, должны устанавливать обязательные для применения характеристики и показатели для той продукции, процессов производства, эксплуатации и утилизации, которые могут представлять потенциальную опасность для жизни и здоровья граждан, имущества и окружающей среды.

По мере принятия технических регламентов весь комплекс обязательных требований будет четко определен.

Опыт реализации положений законов о промышленной безопасности опасных производственных объектов, ряда других показывает, что в настоящее время на российском страховом рынке отсутствует специальная система страховой защиты объектов окружающей природной среды. Возмещение ущерба происходит в рамках одного полиса. В соответствии с правилами страхования возмещение причиненного вреда окружающей природной среде происходит в последнюю очередь. В случае страхового события возникает конкуренция исков о возмещении вреда, причиненного окружающей среде, с исками о возмещении вреда, причиненного имуществу, жизни и здоровью третьих лиц. В связи с незначительными размерами страховых сумм по договорам обязательного страхования страховые выплаты, как правило, идут на возмещение вреда, причиненного имуществу, жизни и здоровью третьих лиц. Природные же объекты фактически выпадают из действия страховой сферы. Поэтому после принятия в первом чтении Государственной Думой проекта федерального закона «Об обязательном страховании гражданской ответственности за причинение вреда при эксплуатации опасного объекта» мною была внесена поправка, направленная на создание в дальнейшем специализированной системы обязательного страхования ответственности за нанесение вреда окружающей природной среде. Очевидная сложность в урегулировании вопросов страхования в области охраны окружающей среды в рамках только частного права и в отношении гражданско-правовой ответственности ведет к тому, что в большинстве стран мира наблюдается выделение страхования ответственности за вред, причиненный окружающей среде, как самостоятельного и специфического вида страхования, требующего отдельного и особого нормативно-правового урегулирования.

Другим важным аспектом законотворчества является необходимость гармонизации российских нормативно-правовых и методических актов в области экономического страхования с международными правовыми нормами. В условиях активизации иностранных и транснациональных компаний в России в сфере природопользования, выхода российских предприятий на международные рынки результаты оценки ущерба природным ресурсам в соответствии с российским законодательством должны признаваться в международных арбитражных судах.

Значительную трудность в разработке механизма экологического страхования, его нормативно-методического обеспечения, проведения соответствующих страховых отчетов представляет отсутствие необходимой статистики. Комитетом начата работа по сбору данных в целях создания нормативно-методической базы экологического страхования. Направлены запросы в федеральные министерства и ведомства, правоохранительные органы, субъекты Российской Федерации о случаях нанесения вреда окружающей среде, оценках ущерба, затратах, составе восстановительных работ, результатах обращения в судебные инстанции, о применяемых документах по оценке ущерба.

Нужно отметить, что в отдельных федеральных органах исполнительной власти, в сфере деятельности которых находятся хозяйствующие субъекты, являющиеся источником повышенной экологической опасности, отсутствует информация о случаях негативного воздействия предприятий на окружающую среду, данные об оценке экологического вреда. Отсутствует классификация объектов по степени воздействия. Особо хотелось бы обратить внимание на состояние методического обеспечения оценки экологического ущерба.

Важно отметить, что на преодоление существующих трудностей по созданию необходимой статистической базы, актуализации существующего методического обеспечения процента ущерба в интересах экологического страхования, разработки страховых услуг и развитию добровольных видов экологического страхования направлена инициатива ряда страховых организаций по созданию ассоциаций экологического страхования. Такое объединение страховщиков должно стать инициатором внедрения экологического вида страхования, имеющего большое значение как важнейшего экономического механизма охраны окружающей среды. ■

Ряд международных актов предусматривает использование механизма страхования как одного из эффективных экономических инструментов предупреждения и возмещения экологического вреда. Так, например, в Женевской конвенции «О гражданской ответственности за ущерб, причиненный при перевозке опасных грузов автомобильным, железнодорожным и внутренним водным транспортом», предусмотрено обязательное страхование ответственности грузоперевозчика перед третьими лицами, в том числе и за вред окружающей природной среде.

Нарушения природоохранного законодательства и меры ответственности

ФЕДЧИШИНА Екатерина Александровна,
помощник Удмуртского природоохранного межрайонного прокурора

Удмуртской природоохранной межрайонной прокуратурой регулярно проводятся проверки соблюдения прав граждан на благоприятную окружающую среду и экологическую безопасность на предприятиях Удмуртской Республики. В течении 2007 года прокуратурой проведено около 200 проверок на предприятиях УР, выявлено 367 нарушений закона.

Как показывает практика, большинство нарушений допускается предприятиями в рамках деятельности, связанной со сбором, транспортировкой и размещением опасных отходов.

В соответствии с ч.1 ст. 51 Федерального закона «Об охране окружающей среды», ч. 1 ст. 22 Федерального закона «О санитарно-эпидемиологическом благополучии населения», ст. 11 Федерального закона «Об отходах производства и потребления» юридические лица при осуществлении деятельности, связанной с обращением с отходами, обязаны соблюдать экологические, санитарные и иные требования, установленные законодательством РФ в области охраны окружающей природной среды и здоровья человека.

По требованию ст. 24 Федерального закона «Об охране окружающей среды», ст. 11, ст. 18 Федерального закона «Об отходах производства и потребления» юридические лица при эксплуатации предприятий, сооружений и иных объектов, связанной с обращением с отходами, обязаны разрабатывать проекты нормативов образования отходов и лимитов на их размещение. В соответствии с ч. 3 п. 1, ч. 2 п. 3 ст. 49 Гражданского кодекса РФ, ст. 9 Федерального закона «Об отходах производства и потребления», п. 74 ч. 1 ст. 17 Федерального закона «О лицензировании отдельных видов деятельности» деятельность по сбору, использованию, обезвреживанию, транспортировке, размещению опасных отходов подлежит лицензированию.

Согласно ст. ст. 14, 26 Федерального закона «Об отходах производства и потребления», на опасные отходы должен быть составлен пас-порт. Юридические лица, осуществляющие деятельность в области обращения с отходами, обязаны организовать и осуществлять производственный контроль за соблюдением требований законодательства РФ в области обращения с отходами.

За указанные нарушения закона предусмотрена административная ответственность по ст.8.2 КоАП РФ. Для юридических лиц это штрафные санкции в размере от десяти до ста тысяч рублей или административное приостановление деятельности на срок до 90 суток. Природоохранной прокуратурой за указанные нарушения закона в отношении виновных юридических и должностных лиц возбуждено 18 производств по делам об административных правонарушениях, все виновные Управлением Ростехнадзора по УР привлечены к административной ответственности. Руководителям предприятий внесено 12 представлений с требованием об устранении выявленных нарушений закона, вручено 4 предостережения о недопустимости нарушения закона, внесен 1 протест на решение администрации муниципального района о предоставлении земельного участка под размещение отходов без санитарно-эпидемиологического заключения. Возбуждено 5 уголовных дел в отношении лиц, осуществлявших деятельность по сбору, транспортировке опасных отходов, не имея лицензии на данный вид деятельности, по ст.171 УК РФ.

Кроме того, прокуратурой установлено, что ОАО «Вавожское ЖКХ» осуществляет на договорной основе за плату вывоз, транспортировку и размещение на Вавожском полигоне твердых и жидких бытовых отходов 4-5 классов опасности, не имея лицензии на данный вид деятельности, и получает от данной деятельности прибыль. 09.02.07 природоохранным прокурором подготовлено исковое заявление в интересах неопределенного круга лиц о признании незаконной деятельности ОАО «Вавожское ЖКХ» по транспортировке и размещению опасных отходов без лицензии и понуждении к получению лицензии на данный вид деятельности. Решением Вавожского суда от 06.03.07 требования прокурора удовлетворены в полном объеме.

Также в ходе проведения проверочных мероприятий прокуратурой установлено, что МУП «Коммунсервис» осуществляет деятельность по сбору, транспортировке и размещению опасных отходов на свалке в д. Малая Бодья Малопургинского района УР с нарушением требований ст.ст. 24, 51 ФЗ «Об охране окружающей среды», ст.ст. 11, 15, 18 ФЗ «Об отходах производства и потребления» и в отсутствие правоустанавливающих документов на землю. 24.07.07 Удмуртский природоохранный межрайонный прокурор обратился в Малопургинский районный суд с заявлением в интересах неопределенного круга лиц к МУП «Коммунсервис» с требованиями о запрещении МУП «Коммунсервис» осуществлять деятельность по сбору, транспортировке и размещению опасных отходов на свалке в деревне Малая Бодья Малопургинского района УР. Кроме того, прокурор обратился в суд с заявлением к Администрации муниципального образования «Малопургинский район» с требованиями о признании незаконным бездействия Администрации МО «Малопургинский район», выразившемся в том, что до сих пор не организована утилизация и переработка бытовых и промышленных отходов на территории Малопургинского района УР, и понуждении Администрации МО «Малопургинский район» организовать утилизацию и переработку бытовых и промышленных отходов. Малопургинским районным судом указанные заявления 17.09.07 рассмотрены, заявленные прокурором требования удовлетворены в полном объеме.

Большое количество нарушений выявляется природоохранной прокуратурой и с сфере соблюдения требований законодательства об охране атмосферного воздуха. По требованию ч. 1 ст. 14 Федерального закона № 96-ФЗ от 04.05.99 «Об охране атмосферного воздуха», ч. 4 ст. 23 Федерального закона «Об охране окружающей среды» выброс вредных (загрязняющих) веществ в атмосферный воздух стационарным источником допускается на основании разрешения, выданного территориальным органом федерального органа исполнительной власти в области охраны окружающей среды.

В соответствии с п. 5.3.3.5 Положения о Федеральной службе по экологическому, технологическому и атомному надзору, утвержденного постановлением Правительства РФ от 30 июля 2004 г. № 401, к полномочиям указанной Службы отнесена выдача разрешений на выбросы и сбросы загрязняющих веществ в окружающую среду и на вредные физические воздействия на атмосферный воздух.

По требованию ст.25, ч.1 ст.30 Федерального закона «Об охране атмосферного воздуха» юридические лица, которые имеют источники вредных химических, биологических и физических воздействий на атмосферный воздух, должны осуществлять производственный контроль за охраной атмосферного воздуха. Предприятиями должны быть разработаны проекты предельно допустимых выбросов загрязняющих веществ в атмосферный воздух. За указанные нарушения прокуратурой возбуждено 21 дело об административном правонарушении по статье 8.21 КоАП РФ, которой предусмотрены штрафные санкции в отношении юридических лиц от сорока до пятидесяти тысяч рублей или административное приостановле-

ние деятельности предприятия на срок до 90 суток. Руководителям предприятий внесено 6 представлений об устранения нарушений закона, 2 предостережения о недопустимости нарушений закона.

Кроме того, в силу пункта 2 ст.31 Земельного Кодекса РФ орган местного самоуправления обеспечивает выбор земельного участка для строительства посредством определения вариантов размещения объекта и проведения процедур согласования в случаях, предусмотренных федеральными законами, с соответствующими государственными органами. По требованию части 5 ст.16, абзаца 3 ч.1 ст.30 Федерального закона «Об охране атмосферного воздуха» места строительства и размещения объектов хозяйственной и иной деятельности, оказывающих вредное воздействие на качество атмосферного воздуха, подлежат согласованию с территориальными органами федерального органа исполнительной власти в области охраны окружающей среды. Однако ряд администраций муниципальных районов предоставляет земельные участки для размещения объектов, оказывающих вредное воздействие на качество атмосферного воздуха, предприятиям без согласования с Управлением Ростехнадзора по УР. По данным фактам на постановления администраций муниципальных районов прокуратурой внесено 5 протестов, требования прокурора администрациями удовлетворены.

Непростая ситуация складывается на территории Удмуртской Республики и в результате сбросов загрязняющих веществ в водные объекты. Согласно п.2 ч.2 ст.11, ст.37 Водного кодекса РФ, водные объекты, находящиеся в федеральной собственности, предоставляются в пользование для сброса сточных вод на основании решений о предоставлении водных объектов в пользование, выданных специальными уполномоченными органами государственной власти.

В соответствии со ст.23 ФЗ «Об охране окружающей среды» сброс химических и иных веществ и микроорганизмов в окружающую среду в пределах установленных нормативов сбросов веществ и микроорганизмов допускается на основании разрешений, выданных органами исполнительной власти, осуществляющими государственное управление в области охраны окружающей среды.

Согласно ч. 4 ст. 35 Водного кодекса РФ, количество веществ и микроорганизмов, содержащихся в сбросах сточных вод в водные объекты, не должно превышать установленные нормативы допустимого воздействия на водные объекты.

Частью 6 статьи 56 Водного кодекса РФ закреплено, что сброс в водные объекты сточных вод, содержание в которых радиоактивных веществ, пестицидов, агрохимикатов и других опасных для здоровья человека веществ и соединений превышает нормативы допустимого воздействия на водные объекты, запрещается.

В соответствии со статьей 18 Федерального закона «О санитарно-эпидемиологическом благополучии населения» водные объекты, используемые в целях питьевого и хозяйственно-бытового водоснабжения, в том числе водные объекты, расположенные в черте городских поселений, не должны являться источниками биологических, химических и физических факторов вредного воздействия на человека. Критерии безопасности и (или) безвредности для человека водных объектов, в том числе предельно допустимые концентрации в воде химических, биологических веществ, микроорганизмов, уровень радиационного фона, устанавливаются санитарными правилами.

По требованиям п. 4.1.2 Санитарных правил и норм 2.1.5.980-00 «Водоотведение населенных мест, санитарная охрана водных объектов. Гигиенические требования к охране поверхностных вод» не допускается сброс промышленных сточных вод в пределах второго пояса зон санитарной охраны источников хозяйственно-питьевого водоснабжения, если содержание в них загрязняющих веществ и микроорганизмов превышает установленные санитарными правилами гигиенические нормативы.

Согласно Приказу Федеральной службы по экологическому, технологическому и атомному надзору от 8 июня 2006 г. N557 «Об установлении сроков уплаты платы за негативное воздействие на окружающую среду» плата за негативное воздействие на окружающую среду должна производиться не позднее 20 числа месяца, следующего за отчетным периодом. Наказание по ст.8.41 КоАП РФ предусматривает штрафы в размере от 50 до ста тысяч рублей, в связи с чем внесение платы за негативное воздействие на окружающую среду в установленные сроки выгодно прежде всего самим предприятиям

Так, Удмуртской природоохранной межрайонной прокуратурой в ходе проверочных мероприятий установлено, что деревоперерабатывающий цех комбината производственных предприятий № 618 Федерального государственного унитарного предприятия «Управление специального строительства по территории № 6» (далее ДОЦ КПП № 618 ФГУП «УССТ №6») производит сброс сточных вод в Ижевское водохранилище с территории цеха, не имея решения о предоставлении водного объекта в пользование, разрешения на сброс загрязняющих веществ со сточными водами в водный объект. Ижевское водохранилище является источником питьевого водоснабжения г. Ижевска. Место постоянного сброса сточных вод с территории ДОЦ находится в границах второго пояса зоны санитарной охраны Ижевского водохранилища.

Решения уполномоченного государственного органа о предоставлении Ижевского водохранилища в пользование, на основании которого возникает право пользования водным объектом – Ижевским водохранилищем, или его частью на сброс сточных вод с территории ДОЦ КПП № 618, ФГУП «УССТ №6» не имеет, нарушая тем самым положения ч.2 п.2 ст.11 Водного кодекса РФ.

ФГУП «УССТ №6» не имеет установленных нормативов предельно допустимых сбросов загрязняющих веществ в Ижевское водохранилище с территории ДОЦ КПП № 618, ФГУП «УССТ №6» осуществляет сброс загрязняющих веществ в составе сточных вод с территории ДОЦ, не имея разрешения на сброс загрязняющих веществ и микроорганизмов в Ижевское водохранилище.

Территориальным управлением Роспотребнадзора по УР при проверке деятельности ДОЦ КПП № 618 ФГУП «УССТ №6» установлено, что в сточных водах в бассейне для подачи бревен на территории ДОЦ содержание БПК5 превышает предельно допустимую концентрацию в 1,2 – 3,2 раза, ХПК – в 27 раз, а марганца – в 0,094-0,106 раза. В месте непосредственного сброса сточных вод с территории ДОЦ в Ижевское водохранилище содержание БПК5 в сточных водах превышает предельно-допустимую концентрацию в 1,3 раза, марганца – в 0,088.

Несанкционированный сброс сточных вод и непринятие мер к очистке сточных вод в соответствии с требованиями санитарного и природоохранного законодательства со стороны ФГУП «УССТ №6» усугубляет экологическую ситуацию, отрицательно влияет на качество поверхностного водного объек-

В соответствии с ч.1 ст. 51 Федерального закона «Об охране окружающей среды», ч. 1 ст. 22 Федерального закона «О санитарно-эпидемиологическом благополучии населения», ст. 11 Федерального закона «Об отходах производства и потребления» юридические лица при осуществлении деятельности, связанной с обращением с отходами, обязаны соблюдать экологические, санитарные и иные требования, установленные законодательством РФ в области охраны окружающей природной среды и здоровья человека.

та – Ижевское водохранилище и создает угрозу причинения вреда здоровью человека.

За указанные правонарушения ФГУП «УССТ №6» Управлением Росприроднадзора по УР и Управлением Роспотребнадзора по УР на основании постановлений природоохранной прокуратуры привлечено к административной ответственности по ст.ст.7.6, 8.1 КоАП РФ. Природоохранной прокуратурой также подготовлено исковое заявление в суд.

Решением Индустриального районного суда действия Федерального государственного унитарного предприятия «Управление специального строительства по территории № 6» по несанкционированному сбросу неочищенных сточных вод и загрязняющих веществ в составе этих вод в Ижевское водохранилище с территории деревоперерабатывающего цеха комбината производственных предприятий № 618 признаны незаконными. Федеральному государственному унитарному предприятию «Управление специального строительства по территории № 6» запрещено производить несанкционированный сброс сточных вод в Ижевское водохранилище с территории деревоперерабатывающего цеха комбината производственных предприятий № 618, расположенного по пр. Дерябина г. Ижевска.

Также в текущий период природоохранной прокуратурой рассмотрено обращение жителей с.Гольяны по вопросу строительства очистных сооружений и сброса канализационных стоков в с. Гольяны Завьяловского района УР.

В селе Гольяны по ул. Полевая расположено 20 жилых домов, по ул. Нагорная – 10 жилых домов. Водоснабжение указанных домов централизованное. Водоотведение хозяйственно-бытовых сточных вод от жилых домов производится в канализационные сети, по которым сточные воды или жидкие бытовые отходы поступают в две накопительные емкости – выгреба объемом 100 м^3 каждая.

Администрацией муниципального образования «Завьяловский район» не организованы утилизация и переработка жидких бытовых отходов от перечисленных жилых домов. Обезвреживание отходов в целях предотвращения их вредного воздействия на здоровье человека и окружающую природную среду не производится: жидкие бытовые отходы из указанных накопительных емкостей-выгребов переливаются, растекаются по рельефу местности по территории с. Гольяны и по земляной траншее попадают в реку Кама.

На момент прокурорской проверки предприятие, имеющее право оказывать услуги по утилизации жидких отходов от жилых домов ул. Нагорная и ул. Полевая с. Гольяны, Администрацией муниципального образования «Завьяловский район» в установленном порядке не определено.

18.05.07. природоохранный прокурор обратился в Завьяловский районный суд с заявлением в интересах неопределенного круга лиц к Администрации муниципального образования «Гольянское» с требованиями о признании незаконным бездействия Администрации МО «Гольянское» и понуждении Администрации МО «Гольянское» организовать сбор и вывоз жидких бытовых отходов от жилых домов по ул. Нагорная и ул. Полевая в с. Гольяны.

Кроме того, прокурор обратился в суд с заявлением к Администрации муниципального образования «Завьяловский район» с требованиями о понуждении Администрации МО «Завьяловский район» организовать утилизацию и переработку жидких бытовых отходов от указанных жилых домов. Завьяловским районным судом указанные заявления 21.06.07 рассмотрены, заявленные прокурором требования удовлетворены в полном объеме. Аналогичная ситуация наблюдается и в с. Ягул Завьяловского района УР.

Помимо этого, прокуратурой возбуждено 5 дел об административных правонарушениях по ст.8.41 КоАП РФ за невнесение в установленные сроки платы за негативное воздействие на окружающую среду. Руководителям предприятий вручено 30 предостережений о недопустимости нарушения закона. Хочется напомнить, что, согласно Приказу Федеральной службы по экологическому, технологическому и атомному надзору от 8 июня 2006 г. N557 «Об установлении сроков уплаты платы за негативное воздействие на окружающую среду», плата за негативное воздействие на окружающую среду должна производиться не позднее 20 числа месяца, следующего за отчетным периодом. Наказание по ст.8.41 КоАП РФ предусматривает штрафы в размере от 50 до 100 тысяч рублей, в связи с чем внесение платы за негативное воздействие на окружающую среду в установленные сроки выгодно прежде всего самим предприятиям. ■

О ведении Государственного реестра объектов размещения отходов

ПОНОМАРЕВА Светлана Леонидовна,
старший государственный инспектор отдела экологического контроля и администрирования платежей Управления Ростехнадзора по Удмуртской Республике

В соответствии со статьей 12 «Требования к объектам размещения отходов» Федерального закона от 24 июня 1998 г. N 89-ФЗ "Об отходах производства и потребления" (далее – ФЗ «Об отходах производства и потребления»):

- Создание объектов размещения отходов допускается на основании разрешений, выданных федеральными органами исполнительной власти в области обращения с отходами в соответствии со своей компетенцией;

- Объекты размещения отходов вносятся в государственный реестр объектов размещения отходов (далее – Государственный реестр). Ведение Государственного реестра осуществляется в порядке, определенном Правительством Российской Федерации.

Согласно статье 1 ФЗ «Об отходах производства и потребления», под объектом размещения отходов понимается специально оборудованное сооружение, предназначенное для размещения отходов (полигон, шламохранилище, хвостохранилище, отвал горных пород и другое).

В целях реализации ФЗ «Об отходах производства и потребления» Приказом Федеральной службы по экологическому, технологическому и атомному надзору от 19 октября 2007 г. № 703 «Об утверждении методических указаний по разработке проектов нормативов образования отходов и лимитов на их размещение» утверждены Методические указания по разработке проектов нормативов образования отходов и лимитов на их размещение (далее – Методические указания).

На каждый объект размещения отходов собственниками объектов размещения отходов, а также лицами, во владении или в пользовании которых находятся объекты размещения отходов, заполняется «Характеристика объекта размещения отходов», согласно образцу 2.15 Методических указаний, учитывая указания по заполнению образца 2.15 Методических указаний.

ОБРАЗЕЦ 2.15
ХАРАКТЕРИСТИКА ОБЪЕКТА РАЗМЕЩЕНИЯ ОТХОДОВ

Дата проведения инвентаризации_____20___г.
Лист _____ Листов _____

1.Инв. номер объекта		2.Назначение объекта		(код)	
3. Расположение		4. ОКАТО территории расположения объекта		(код)	
5.1. Наименование объекта					
5.2. Тип объекта				(код)	
6.1 Состояние объекта				(код)	
6.2 Наименование и реквизиты документа, подтверждающего состояние объекта					
6.3 Дата проведения рекультивации		6.4 Виды рекультивации			
7.1Наименование ближайшего населенного пункта		7.2 Направление		7.3Расстояние, км	
8.1Наименование ближайшего водного объекта				8.2.Расстояние, км	
9.1. Вид документа о землеотводе и наименование органа, выдавшего его		9.2 Дата		9.3 Номер	
10.1 Наличие проекта на объект		10.2Положительное заключение экспертизы на проект		10.3 Дата	10.4 Номер
10.5 Наименование органа ГЭЭ:					
11.1. Год ввода в эксплуатацию		11.2. Год окончания эксплуатации			
12. Площадь объекта: без СЗЗ/с учетом СЗЗ, га		13.Размер СЗЗ, м			

14. Виды, количество и способы размещения отходов на объекте:

14.1.Код отходов по ФККО	14.2. Наименование размещаемых отходов по ФККО	14.3.Способ размещения	14.4.Количество	
			$м^3$	т

15.Вместимость объекта		16.Мощность объекта,		17.Накоплено всего	
$м^3$	т	$м^3$/год	т/год	$м^3$	т

18. Виды территорий, для которых введены ограничения по размещению отходов:	
	(код)
19. Виды систем защиты окружающей среды на объекте:	
	(код)
20. Виды мониторинга окружающей среды на объекте:	
20.1.Наименование вида мониторинга	20.2. Соблюдение нормативов качества ОС
(код)	

21.1 Вид права на объект, наименование документа, подтверждающее право, наименование органа/ организации, выдавшего его.		21.2 Дата		22.3 Номер	
22. Регистрация в ГРОРО	22.1Дата		22.2 Номер		

Полное (и сокращенное) наименование юридического лица (фамилия, имя, отчество индивидуального предпринимателя)

Место нахождения юридического лица (место жительства индивидуального предпринимателя)
ОГРН _____ИНН _____ОКВЭД _____ ОКПО _____
Почтовый адрес, телефон, факс, e-mail _____

Руководитель юридического лица
(индивидуальный предприниматель) _____ _____
(подпись) *(ФИО)*
МП

Указания по заполнению образца 2.15

В графе 1 указывают инвентарный номер объекта размещения отхода.

В графе 2 указывают назначение объекта и его код, которые выбирают из таблицы 1.

Назначение объекта	Код для машинной обработки
хранение сроком до 3 лет	1
хранение сроком более 3 лет	2
захоронение	3

В графе 3 указывают один из вариантов расположения объекта:

на основной производственной территории;

на специально выделенной территории.

В графе 4 указывают код ОКАТО территории расположения объекта (первые 5 знаков).

В графе 5.1 указывают наименование объекта размещения, принятое у юридического лица или индивидуального предпринимателя.

В графе 5.2 указывают тип объекта размещения и его код, которые выбирают из таблицы 2.

Типы объектов размещения отходов	Код для машинной обработки
накопитель жидких и пастообразных отходов добычи и обогащения полезных ископаемых неорганического происхождения (например, хвостохранилища, гидроотвалы и т.п.)	11
накопитель жидких и пастообразных отходов добычи и обогащения полезных ископаемых органического происхождения (например, шламовые амбары для нефтешламов)	12
отвал отходов добычи и обогащения	13
накопитель жидких и пастообразных неорганических отходов перерабатывающих производств (например, шламохранилища, в том числе очистных сооружений)	21
накопитель жидких и пастообразных органических отходов перерабатывающих производств, кроме навозо- и пометохранилищ (например, иловые площадки очистных сооружений)	22
отвал отходов перерабатывающих производств	23
навозохранилище	31
пометохранилище	32
полигон захоронения промышленных отходов (за исключением захоронения в недрах)	41
система подземного захоронения жидких отходов	42
система подземного захоронения твердых и отвержденных отходов	43
полигон твердых коммунальных отходов	51
свалка твердых коммунальных отходов	52
прочие объекты размещения отходов	99

В графе 6.1 указывают состояние объекта размещения и его код, которые выбирают из таблицы 3.

Состояние объекта	Код для машинной обработки
действующий	1
законсервированный (временно не эксплуатируемый)	2
выведенный из эксплуатации, нерекультивированный	3
выведенный из эксплуатации, рекультивированный	4
ликвидированный	5

В графе 6.2 для выведенных из эксплуатации, рекультивированных и ликвидированных объектов указывают наименование и реквизиты документа, подтверждающего состояние объекта.

В графе 6.3 для рекультивированных объектов указывают дату проведения рекультивации.

В графе 6.4 для рекультивированных объектов указывают виды рекультивации: техническая, химическая, биологическая.

В графы 7.1 – 7.3 вносят сведения о местонахождении объекта по отношению к ближайшему населенному пункту в соответствии со следующим правилом: вписывается наименование населенного пункта с указанием муниципального района субъекта РФ, направление по сторонам света (С, С-В, В, Ю-В, Ю, Ю-З, З, С-З), расстояние от границы населенного пункта до границы объекта в км в указанном направлении. Если объект находится в черте населенного

пункта, то указывается только название населенного пункта и муниципального района субъекта РФ.

Графы 8.1 – 8.2 заполняются в случае нахождения объекта размещения отходов на расстоянии менее 1 км до водного объекта (река, озеро и т.д., а также скважины питьевого водоснабжения), указывается наименование водного объекта (номер скважины) и расстояние до него в километрах.

Графы 9.1 – 9.3 заполняются для объектов, расположенных на специально выделенной территории, с указанием вида документа о целевом отводе земли, наименования органа, выдавшего его, реквизитов данного документа.

В графе 10.1 указывают наличие проекта на данный объект (есть, нет).

В графах 10.2 – 10-5 указывают наличие положительного заключения государственной экологической экспертизы по проекту на данный объект и/или государственной экспертизы проектной документации и результатов инженерных изысканий (есть, нет); наименование органа, выдавшего положительное заключение, реквизиты документа.

В графе 11.1 указывают год ввода объекта размещения отходов в эксплуатацию.

В графе 11.2 указывают: для действующих объектов – год окончания эксплуатации объекта по проекту; для остальных – год вывода из эксплуатации.

В графе 12 указывают численное значение площади, занимаемой объектом размещения отходов непосредственно, в гектарах; для объектов, расположенных на специально отведенных территориях, через дробь дополнительно вносят площадь с учетом санитарно-защитной зоны при ее наличии.

В графе 13 указывают размер санитарно-защитной зоны объекта, в метрах.

Графы 14.1 – 14.4 предназначены для описания отходов, размещаемых на данном объекте.

В графу 14.1 отдельной строкой вносят коды видов отходов по ФККО, фактически размещенных на данном объекте.

В графу 14.2 вносят соответствующие кодам наименования видов отходов.

В графу 14.3 для каждого вида отходов указывают способ его размещения на объекте в соответствии с таблицей 4.

Способ размещения	**Код для машинной обработки**
без тары (навалом, насыпью и пр.) раздельно с другими отходами;	01
без тары (навалом, насыпью и пр.) в смеси с другими отходами;	02
в открытой металлической таре раздельно;	11
в открытой металлической таре в смеси;	12
в открытой пластмассовой (полиэтиленовой) таре раздельно;	13
в открытой пластмассовой (полиэтиленовой) таре в смеси;	14
в открытой прочей таре (деревянной, картонной и т.д.) раздельно;	15
в открытой прочей таре (деревянной, картонной и т.д.) в смеси;	16
в закрытой металлической таре раздельно;	21
в закрытой металлической таре в смеси;	22
в закрытой пластмассовой (полиэтиленовой) таре раздельно;	23
в закрытой пластмассовой (полиэтиленовой) таре в смеси;	24
в закрытой стеклянной таре раздельно;	25
в закрытой стеклянной таре в смеси;	26
в закрытой прочей таре (деревянной, картонной, бумажной, мешковине) раздельно;	27
в закрытой прочей таре (деревянной, картонной, бумажной, мешковине) в смеси;	28
в герметизированной металлической таре (баллоны, бочки, контейнеры и т.д.) раздельно;	31
в герметизированной пластмассовой (полиэтиленовой) таре раздельно;	32
в герметизированной стеклянной таре раздельно;	33
в герметизированной прочей таре раздельно.	34

В графе 14.4 для каждого вида отходов указывают количество накопленных отходов в тоннах и м^3. Если на объекте производится размещение нескольких видов отходов в смеси, допускается указывать их суммарное количество, объединив фигурной скобкой строки с наименованиями этих видов отходов.

В графе 15 указывают вместимость объекта в тоннах и м^3. Вместимость берется либо из проекта, либо устанавливается расчетным путем на основании прямых замеров.

В графе 16 указывают годовую мощность объекта по проекту, т/год и м^3/год.

В графе 17 указывают количество накопленных на начало года на дату разработки ПНООЛР отходов в тоннах и м^3.

Графу 18 заполняют для объектов размещения отходов, расположенных на территориях, для которых введены ограничения по размещению отходов; вид территории и ее код выбирается из таблицы 5.

Виды территорий	Код для машинной обработки
территории городских и иных поселений	01
резервные территории для жилищного строительства	02
лесопарковая зона	03
земли сельскохозяйственного назначения, пастбища	04
курортная зона (зона санитарной охраны), лечебно-оздоровительная зона	05
рекреационная зона	06
водоохранная зона водного объекта	07
зона санитарной охраны источников водоснабжения и водопроводов хозяйственно-питьевого назначения	08
водосборная площадь подземных водных объектов, используемых для питьевого и хозяйственно-бытового назначения	09
места залегания полезных ископаемых	10
места ведения горных работ	11
места массового нереста и нагула рыб	12
зоны активного карста (места развития карстового процесса)	13
зона оползней, селевых потоков, снежных лавин	14
заболоченные места	15
территории с просадочными и вспучивающимися грунтами	16
особо охраняемые территории	17

В графу 19 отдельной строкой вносят (перечисляют) фактически имеющиеся на данном объекте виды обустройств или способов защиты окружающей природной среды с указанием соответствующих кодов, приведенных в таблице 6.

Системы защиты окружающей среды	Код для машинной обработки
экраны грунтовые	01
экраны бетонные и железобетонные	02
экраны асфальтобетонные и асфальтополимербетонные;	03
экраны пленочные	04
экран естественный	05
обваловка	06
ограждение	07
отвод ливневых вод (нагорные канавы)	08
отвод фильтрата	09
сбор и очистка ливневых вод	10
сбор и очистка фильтрата	11
сбор биогаза	12
противопылевое обустройство	13
контрольно-пропускной пункт	14
визуальный входной контроль отходов	15
взвешивание поступающих отходов	16
ведение учетной документации на поступающие отходы	17
система защиты отсутствует	99

В графу 20.1 отдельной строкой в соответствии с таблицей 7 вносят (перечисляют) виды мониторинга окружающей природной среды, которые фактически ведутся на объекте размещения, и их коды.

Виды мониторинга окружающей среды	Код для машинной обработки
мониторинг грунтовых вод (наблюдательные скважины)	01
мониторинг поверхностных вод	02
мониторинг почвенного покрова	03
мониторинг атмосферного воздуха	04
мониторинг атмосферных осадков	05
мониторинг отсутствует	99

В графе 20.2 для каждого компонента окружающей среды приводятся обобщенные результаты экологического мониторинга; варианты внесения записей следующие:

превышения установленных нормативов качества окружающей среды отсутствуют;

наблюдаются превышения по отдельным показателям;

наблюдаются превышения по многим показателям.

В графах 21.1 – 21.3 указывают вид права на объект, наименование документа, подтверждающее право, наименование органа/ организации, выдавшего его, дату и номер этого документа.

В графах 22.1 и 22.2 указываются дата регистрации объекта в государственном реестре объектов размещения отходов и его регистрационный номер; если объект не зарегистрирован, ставится прочерк.

Собственники объектов размещения отходов, а также лица, во владении или в пользовании которых находятся объекты размещения отходов, предоставляют «Характеристику объекта размещения отходов» в отдел государственного экологического надзора и администрирования платежей Управления Ростехнадзора по Удмуртской Республике с целью внесения их в Государственный реестр. После прохождения процедуры регистрации объекта в Государственном реестре ему присваивается «Регистрационный номер объекта размещения отходов».

Содержание и оформление технического отчета о неизменности производственного процесса, используемого сырья и об обращении с отходами

Неизменность производственного процесса и используемого сырья, определяющие виды и классы опасности для окружающей среды образующихся отходов, а также нормативы и количество их образования, представленные в ПНООЛР, подтверждаются хозяйствующими субъектами (их территориально обособленными подразделениями (филиалами) в виде технического отчета о неизменности производственного процесса, используемого сырья и об обращении с отходами, оформляемого в соответствии с Приложением 3 к Методическим указаниям по разработке проектов нормативов образования отходов и лимитов на их размещение (приказ Федеральной службы по экологическому, технологическому и атомному надзору №703 от 19 октября 2007 г.) и ежегодно представляемого хозяйствующими субъектами в соответствующие территориальные органы Ростехнадзора в двух экземплярах на бумажном носителе, а также на магнитном носителе.

Основными задачами при составлении технического отчета о неизменности производственного процесса, используемого сырья и об обращении с отходами являются:

подтверждение неизменности производственного процесса и используемого сырья;

подтверждение заявленных в ПНООЛР видов, классов опасности для окружающей среды и количеств отходов, образующихся за отчетный период;

подтверждение удаления образованных за отчетный период отходов путем их использования, обезвреживания, размещения, передачи другим хозяйствующим субъектам в количествах, предусмотренных ПНООЛР.

Технический отчет о неизменности производственного процесса, используемого сырья и об обращении с отходами подтверждает, что сведения о перечне, свойствах и количестве разрешенных к размещению отходов, внесенные в ПНООЛР, не изменились в течение отчетного периода (года) в связи с неизменностью технологических процесс ов и использованного сырья.

Структура Технического отчета о неизменности производственного процесса, используемого сырья и об обращении с отходами (далее – Технический отчет) включает следующие разделы:

титульный лист;

подтверждение неизменности производственного процесса и используемого сырья;

сведения об обращении с отходами в течение отчетного периода (года);

приложения.

Титульный лист Технического отчета оформляется по образцу 3.1 Приложения 3.

Раздел Технического отчета «Подтверждение неизменности производственного процесса и используемого сырья» оформляется в соответствии с образцом 3.2 Приложения 3.

Раздел Технического отчета «Сведения об обращении с отходами в течение отчетного периода» включает информацию о:

балансе образовавшихся, использованных и размещенных отходов за отчетный период (в соответствии с образцами 3.3, 3.4 и 3.5 Приложения 3);

выполнении плана мероприятий за отчетный период по снижению негативного воздействия отходов на окружающую среду (соответствии с образцом 3.6 Приложения 3);

введенных в эксплуатацию в отчетном периоде объектах использования, обезвреживания отходов (в соответствии с образцом 2.13 Приложения 2);

введенных в эксплуатацию (выведенных из эксплуатации, рекультивированных) в отчетном периоде объектах размещения отходов (в соответствии с образцами 2.14 и 2.15 Приложения 2).

В Приложениях к Техническому отчету представляются:

копии документов, заверенные хозяйствующим субъектом, об использовании, обезвреживании отходов хозяйствующим субъектом, хранении и захоронении отходов на самостоятельно эксплуатируемых объектах за отчетный период;

копии договоров на транспортировку отходов, документы, подтверждающие факт передачи отходов на использование, обезвреживание, размещение:

копии договоров (актов), заверенные хозяйствующим субъектом, о передаче-приеме отходов другим хозяйствующим субъектам за отчетный период для использования, обезвреживания, хранения и захоронения;

копии лицензий на деятельность по сбору, использованию, обезвреживанию, транспортировке, размещению опасных отходов, выданных хозяйствующим субъектам, которым осуществляется передача опасных отходов в собственность, либо на правах владения, пользования или распоряжения для использования, обезвреживания, хранения и захоронения.

Указания по заполнению образца 3.3

1. В каждой заполняемой строке в графах с 1 по 28 проставляются данные или знак отсутствия явления – прочерк. Для каждого вида отхода, включенного в соответствующую группировку по классам опасности для окружающей природной среды, выделяется отдельная строка. Номера строк обозначаются трехзначными числами. Для отходов 1 класса опасности для окружающей природной среды следует использовать номера с 100 по 199 включительно, для 2, 3, 4 и 5 классов опасности – с 200 по 299, с 300 по 399, с 400 по 499, с 500 по 599 соответственно. При этом в строке 100, 200, 300, 400 и 500 показываются суммарные сведения о количестве отходов, сгруппированных по соответствующим классам опасности.

2. По строке 100 в графах 5-6, 8-12, 14-20, 23, 25, 27-28 отражаются суммарные данные по всем отходам 1 класса опасности для окружающей природной среды. Эти данные формируются путем суммирования сведений об отходах 1 класса опасности по видам отходов, находящихся в обращении у индивидуального предпринимателя или юридического лица (данные по видам отходов приводятся в строках 101 – 199).

3. По строкам 101 – 199 в графах 1-29 приводятся сведения по каждому наименованию вида отходов 1 класса опасности для окружающей природной среды, включенному в группировку по классам опасности. Номера строк для отражения

ОБРАЗЕЦ 3.2
ТЕКСТ ТЕХНИЧЕСКОГО ОТЧЕТА

_____
(Фамилия, имя, отчество индивидуального предпринимателя или полное наименование юридического лица)

_____
(Краткое наименование юридического лица)

ИНН _____
ОКПО _____
ОКАТО _____
ОКВЭД _____
Юридический адрес _____
Почтовый адрес _____
Телефон _____
Факс _____
Лицензия на деятельность по сбору, использованию, обезвреживанию, транспортировке, размещению опасных отходов_____

данным Техническим отчетом на ____ листах подтверждает, что сведения о перечне и количестве разрешенных к размещению отходов, внесенные в проект нормативов образования отходов и лимитов на их размещение N ___ от "__" _____ 20__ г.: (выбрать нужное)

не изменились в связи с неизменностью производственных процессов и использованного сырья;

изменились в связи с (указать причину); изменения внесены в ПНООЛР и приложены к данному отчету.

Технический отчет содержит информацию о:

- балансе образовавшихся, использованных и размещенных отходов за 20__ год (на ___стр.);
- выполнении плана мероприятий за отчетный период по снижению негативного воздействия отходов на окружающую среду (на ___стр.);
- введенных в эксплуатацию в отчетном году объектах использования, обезвреживания отходов (на ___стр.);
- введенных в эксплуатацию (выведенных из эксплуатации, рекультивированных) в отчетном году объектах размещения отходов (на ___стр.).

Руководитель организации /
индивидуальный
предприниматель _____/_____/
(подпись) (расшифровка подписи)

ОБРАЗЕЦ 3.3
БАЛАНС МАССЫ ОТХОДОВ ЗА ОТЧЕТНЫЙ ПЕРИОД
С _____20__ Г. ПО _____20__Г.

ИНН_____ Лист__ Листов_____
Наименование хозяйствующего субъекта_____

№ строки	Наименование отхода	Код отхода по ФККО	Класс опасности	Размещено на начало года		Образовалось в отчетном периоде, т	Годовой норматив образования, т	Поступило от других организаций, т				
				Инв.№ объекта	Количество, т			Всего	На использование	На обезвреживание	На хранение	На захоронение
А	1	2	3	4	5	6	7	8	9	10	11	12

ПРОДОЛЖЕНИЕ ОБРАЗЦА 3.3

№ строки	Использовано/ Обезврежено, т			Передано другим организациям, т ($м^3$)						Размещено на собственных объектах хранения сроком более 3 лет и захоронения, т ($м^3$)				Хранение на объектах хранения сроком до 3 лет, т ($м^3$)			
	инв.№. объекта	Использование	Обезвреживание	Всего	На использование	На обезвреживани	На размещение		Лимит размещения	инв.№. объекта	Фактически за отчетный период	Лимит размещения	Всего на конец отчетного периода	инв.№. объекта	Фактически за отчетный период	Фактически на конец отчетного периода	Предельный объем накопления
							На хранение	на захоронение									
А	13	14	15	16	17	18	19	20	21	22	23	24	25	26	27	28	29

сведений по видам отходов проставляются строго по порядку: 101, 102, 103 и т.д. При этом используется количество номеров и соответственно заполняемых в бланке строк по наименованиям видов отходов, равное числу видов отходов. При наличии в обращении только одного вида отхода сведения по строке 101 в графах 5-6, 8-12, 14-20, 23, 25, 27-28 повторяются (отражаются) по строке 100. В случае отсутствия в обращении отходов 1 класса опасности (в т.ч. ранее накопленных) номера с 100 по 199 не используются при заполнении формы.

4. По строке 200 в графах 5-6, 8-12, 14-20, 23, 25, 27-28 отражаются суммарные данные по всем видам отходов 2 класса опасности для окружающей природной среды. Данные строки 200 формируются путем суммирования сведений об отходах 2 класса опасности по видам отходов, находящихся в обращении у индивидуального предпринимателя или юридического лица (данные по видам отходов приводятся в строках 201 – 299 аналогично п. 3).

5. По строке 300 в графах 5-6, 8-12, 14-20, 23, 25, 27-28 отражаются суммарные данные по всем видам отходов 3 класса опасности для окружающей природной среды. Данные строки 300 формируются путем суммирования сведений об отходах 3 класса опасности по видам отходов, находящихся в обращении у индивидуального предпринимателя или юридического лица (данные по видам отходов приводятся в строках 301 – 399 аналогично п. 3).

6. По строке 400 в графах 5-6, 8-12, 14-20, 23, 25, 27-28 отражаются суммарные данные по всем видам отходов 4 класса опасности для окружающей природной среды. Данные строки 400 формируются путем суммирования сведений об отходах 4 класса опасности по видам отходов, находящихся в обращении у индивидуального предпринимателя или юридического лица (данные по видам отходов приводятся в строках 401 – 499 аналогично п. 3).

7. По строке 500 в графах 5-6, 8-12, 14-20, 23, 25, 27-28 отражаются суммарные данные по всем видам отходов 5 класса опасности для окружающей природной среды. Данные строки 500 формируются путем суммирования сведений об отходах 5 класса опасности по видам отходов, находящихся в обращении у индивидуального предпринимателя или юридического лица (данные по видам отходов приводятся в строках 501 – 599 аналогично п. 3).

8. В итоговой строке 010 отражается общее количество отходов всех классов опасности для окружающей природной среды (с 1-го по 5-й). Данные строки 010 по графам 5-6, 8-12, 14-20, 23, 25, 27-28 должны быть равны сумме данных строк 100, 200, 300, 400 и 500 соответственно по этим графам.

Заполнение граф

В графе А указывается номер строки;

в графе 1 приводится наименование вида отходов;

в графе 2 указывается код вида отхода по ФККО;

в графе 3 указывается класс опасности вида отхода;

в графах 4-5 представляются сведения о количестве отходов данного вида, хранящихся на объектах хозяйствующего субъекта на начало отчетного периода:

в графе 4 отражается инвентарный номер объекта хранения отходов (за исключением объектов, относящихся к таким типам, как открытая площадка, крытая площадка, помещение, стационарная емкость), на которых на начало отчетного периода имелись в наличии отходы данного вида; если данный вид отхода был размещен на двух или более объектах, то для внесения инвентарного номера второго и каждого последующего объекта выделяется дополнительная строка, которая не нумеруется в соответствии с п.1 настоящих указаний;

в графе 5 показывается количество отходов данного вида, накопленных в течение предыдущих лет и находящихся на указанном в графе 4 объекте по состоянию на начало отчетного периода; если данный вид отхода был размещен на двух или более объектах, то данные приводятся по каждому объекту отдельно в соответствующей дополнительной строке;

в графе 6 приводится количество отходов данного вида, образовавшихся в течение отчетного периода (без учета отходов, поступивших от других организаций);

в графе 7 приводится годовой норматив образования отходов данного вида (внести данные из утвержденного лимита на размещение отходов);

в графе 8 указывается количество отходов данного вида, поступивших от других организаций (со стороны) в отчитывающуюся организацию для дальнейшего использования, обезвреживания, захоронения, хранения и т.д.;

в графе 9 отражается количество отходов, поступивших в течение отчетного периода для использования;

в графе 10 отражается количество отходов, поступивших в течение отчетного периода для обезвреживания;

в графе 11 отражается количество отходов, поступивших в течение отчетного периода для хранения;

в графе 12 отражается количество отходов, поступивших в течение отчетного периода для захоронения;

в графе 13 указывается инвентарный номер объекта, на котором осуществлялось использование или обезвреживание отходов данного вида; если данный вид отхода был использован или обезврежен на двух или более объектах, то для внесения инвентарного номера второго и каждого последующего объекта выделяется дополнительная строка, которая не нумеруется в соответствии с п.1 настоящих указаний;

в графе 14 приводится количество отходов данного вида, использованных хозяйствующим субъектом в течение отчетного периода для получения какой-либо продукции или оказания услуг (в т.ч. для получения тепла и электроэнергии). При этом учитывается также переработка ранее накопленных отходов и поступивших со стороны в отчетном году; если данный вид отхода был использован на двух или более объектах, то данные приводятся по каждому объекту отдельно в соответствующей дополнительной строке;

в графе 15 указывается количество отходов данного вида, обезвреженных в течение отчетного периода на принадлежащих организации специализированных установках, в т.ч. по сжиганию отходов; если данный вид отхода был обезврежен на двух или более объектах, то данные приводятся по каждому объекту отдельно в соответствующей дополнительной строке;

в графе 16 отражается общее количество отходов данного вида, переданных в течение отчетного периода сторонним организациям для использования, обезвреживания, хранения или захоронения;

в графе 17 приводится количество отходов, переданных в течение отчетного года сторонним организациям для использования;

в графе 18 указывается количество отходов, переданных в течение отчетного периода сторонним организациям для обезвреживания;

в графе 19 отражается количество отходов, переданных в течение отчетного периода сторонним организациям для хранения;

в графе 20 показывается количество отходов, переданных в течение отчетного периода сторонним организациям для захоронения;

в графе 21 указывается утвержденный лимит на размещение отходов данного вида на объектах размещения отходов, не принадлежащих хозяйствующему субъекту (внести данные из утвержденного лимита на размещение отходов);

в графе 22 указывается инвентарный номер собственного объекта размещения отходов (включая арендованные), на котором осуществляется хранение сроком более 3 лет или захоронение отходов; если данный вид отхода был размещен на двух или более объектах, то для внесения инвентарного номера второго и каждого последующего объекта выделяется дополнительная строка, которая не нумеруется в соответствии с п.1 настоящих указаний;

в графе 23 приводится количество отходов данного вида, размещенных за отчетный период на собственном объекте; если данный вид отхода был размещен на двух или более объектах, то данные приводятся по каждому объекту отдельно в соответствующей дополнительной строке;

в графе 24 указывают утвержденный лимит размещения отходов данного вида на собственном объекте (внести данные из утвержденного лимита на размещение отходов);

в графе 25 приводится количество отходов данного вида, находящихся на собственном объекте на конец отчетного периода; если данный вид отхода был использован на двух или более объектах, то данные приводятся по каждому объекту отдельно в соответствующей дополнительной строке;

в графе 26 отражается инвентарный номер объекта хранения сроком до 3 лет (за исключением объектов, относящихся к таким типам, как открытая площадка, крытая площадка, помещение, стационарная емкость), на котором на конец отчетного периода имелись в наличии отходы данного вида; если данный вид отхода был размещен на двух или более объектах, то для внесения инвентарного номера второго и каждого последующего объекта выделяется дополнительная строка, которая не нумеруется в соответствии с п.1 настоящих указаний;

в графе 27 приводится количество отходов данного вида, размещенных за отчетный период на каждом объекте, для которого указан инвентарный номер в графе 26; для остальных объектов (открытая площадка, крытая площадка, помещение, стационарная емкость) указывается общее количество отходов данного вида, размещенных за отчетный период:

в графе 28 приводится количество отходов данного вида, находящихся на конец отчетного периода на каждом объекте, для которого был указан инвентарный номер в графе 26; для остальных объектов указывается общее количество отходов данного вида;

в графе 29 указывают предельный объем накопления отходов данного вида на объекте/объектах хранения сроком до 3 лет (внести данные из утвержденного лимита на размещение отходов).

ОБРАЗЕЦ 3.4
РЕКВИЗИТЫ ПОСТАВЩИКОВ ОТХОДОВ

ИНН_____ Лист__
Листов_____
Наименование хозяйствующего
субъекта_____

№ пп	Наименование вида отхода	Код отхода по ФККО	Получено, т/м^3	Цель приема/ передачи	Наименование организации	Адрес организации	ИНН	Реквизиты лицензии	№ договора
1	2	3	4	5	6	7	8	9	10

ОБРАЗЕЦ 3.5
РЕКВИЗИТЫ ПОТРЕБИТЕЛЕЙ ОТХОДОВ

ИНН_____ Лист__
Листов_____
Наименование хозяйствующего
субъекта_____

№ пп	Наименование вида отхода	Код отхода по ФККО	Передано, т/м^3	Цель приема/ передачи	Наименование организации	Адрес организации	ИНН	Реквизиты лицензии	№ договора
1	2	3	4	5	6	7	8	9	10

Указания по заполнению образцов 3.4 И 3.5

В графы 1 таблиц по образцам 3.4 и 3.5 вносят порядковый номер записи в таблице;

в графах 2 таблиц по образцам 3.4 и 3.5 указывают наименование вида отхода, полученного или переданного хозяйствующим субъектом в течение года;

в графах 3 таблиц по образцам 3.4 и 3.5 указывают код отхода по ФККО;

в графе 4 таблиц по образцам 3.4 отдельной строкой для каждого поставщика указывается суммарное количество данного вида отходов, полученного от него за отчетный период, в тоннах; после того, как по данному виду отходов будут указаны все его поставщики, рассчитывается общее количество полученного в течение года отходов данного вида от всех поставщиков, которое указывается в графе 4; перед графой 4 вписывается слово «Итого». Эта величина должна быть равна тому количеству данного вида отходов, которое указано в форме «Баланс...» по графе 8 «Поступило: всего»;

в графе 4 таблицы по образцу 3.5 отдельной строкой для каждого потребителя указывается суммарное количество данного вида отходов, переданного ему за отчетный период, в тоннах; после того, как по данному виду отходов будут указаны все его потребители, рассчитывается общее количество переданного всем потребителям в течение года отходов данного вида, которое указывается в графе 4; перед графой 4 вписывается слово «Итого». Эта величина должна быть равна тому количеству данного вида отходов, которое указано в форме «Баланс...» по графе 16 «Передано»;

в графах 5 таблиц по образцам 3.4 и 3.5 указывают цель приема/передачи данного вида отходов для каждого поставщика/потребителя в отдельности: использование, обезвреживание, хранение, захоронение (буквы И, О, Х, З соответственно);

в графах 6 таблиц по образцам 3.4 и 3.5 указывают полное наименование каждого поставщика/потребителя данного вида отхода (заполняется на основе договоров или документов бухгалтерского учета);

в графах 7 таблиц по образцам 3.4 и 3.5 указывают адрес фактического местонахождения поставщика/потребителя данного вида отхода;

в графах 8 таблиц по образцам 3.4 и 3.5 указывают ИНН поставщика/потребителя отхода (заполняется на основе документов бухгалтерского учета); для иностранных организаций коды не проставляются, но в адресе указывается страна нахождения организации;

в графах 9 таблиц по образцам 3.4 и 3.5 указывают реквизиты лицензии на сбор, использование, обезвреживание, транспортировку, размещение отходов;

в графах 10 таблиц по образцам 3.4 и 3.5 указывают номер договора (при наличии), по которому осуществлялся прием/передача отхода. ■

Внимание!

Уважаемые читатели журнала «Промышленная и экологическая безопасность» и посетители сайта www.prominf.ru!

На нашем портале **www.prominf.ru** начал функционировать новый раздел Вопрос-ответ, призванный способствовать оперативному и информационно-прозрачному взаимодействию надзорных органов и общественности.

У вас есть возможность задать любые интересующие вас вопросы специалистам Управления по технологическому и экологическому надзору Ростехнадзора по Удмуртской Республике.

Здравствуйте! Имеет ли право частное лицо как индивидуальный предприниматель осуществлять технический надзор за строительством систем газоснабжения? (низкие распределительные сети, внутренние газопроводы) и т.д.

Марулин В.М.

Отвечают специалисты отдела по надзору за объектами газораспределения и газопотребления Управления Ростехнадзора по УР:

Специалисты, осуществляющие деятельность по ведению технического надзора за строительством систем газораспределения и газопотребления, должны пройти обучение и Аттестацию (проверка знаний в области технического надзора) в объеме, соответствующем должностным обязанностям (статья 1.2.1 «Правила безопасности систем газораспределения и газопотребления» ПБ 12 – 529 – 03).

- На одном из предприятий в г. Екатеринбурге с целью оптимизации управления было введено новое штатное расписание инженерно-технических работников. В нем вместо должностей начальников участков и мастеров были введены должности начальников смен, менеджеров по монтажу, специалистов-распределителей работ. Должностные обязанности работников не изменились.

Введенные должности являются инженерно-техническими и не упомянуты в Правилах по кранам ПБ 10-382-00 (ст.9.4.4). В должностных инструкциях начальников смен, менеджеров по монтажу, специалистов-распределителей работ изложены обязанности по организации безопасного ведения работ грузоподъемными кранами, а также по контролю за безопасным производством работ.

Имеет ли право администрация назначить указанных ИТР ответственными за безопасное производство работ кранами.

На вопрос отвечают специалисты Управления Государственного строительного надзора:

- Администрация имеет право назначить указанных в вашем письме ИТР ответственными за безопасное производство работ кранами после прохождения ими в установленном порядке соответствующего обучения и аттестации.

- Из г. Екатеринбурга поступило обращение с просьбой разъяснить необходимость и порядок регистрации системы автономного газоснабжения частного дома, состоящей из подземного сосуда для хранения сжиженного газа V 5 куб.м. (паспорт и техническая документация завода ФАСХИММАШ) и газопровода низкого давления, водонагревательного котла мощностью 50 кВт и бытовой газовой плиты.

Учитывая, что Федеральный закон № 116-ФЗ не распространяется на физических лиц, регистрация системы газоснабжения частного дома как опасного объекта не требуется, но по требованиям ПБ 03-576-03 необходима регистрация сосуда, работающего под давлением, а согласно п. 6.2.8. объекты, на которых расположены сосуды, работающие под давлением, подлежат регистрации в государственном реестре опасных производственных объектов. Как трактуются данные документы в применении к установкам, находящимся в личном пользовании физического лица?

На вопрос отвечают специалисты Управления по надзору за объектами нефтегазодобычи, переработки и магистрального трубопроводного транспорта:

- Резервуары (сосуды, работающие под давлением) должны быть зарегистрированы в Межрегиональном территориальном Управлении по технологическому и экологическому надзору Ростехнадзора по Уральскому федеральному округу, которое и будет осуществлять надзор за их эксплуатацией в соответствии с отраслевыми правилами безопасности.

- В процессе деятельности организации образуются бытовые отходы и отработанные люминесцентные лампы. При этом организация не ведет производственной деятельности. Необходимо ли в этом случае получение лицензии на обращение с опасными отходами организации?

На вопрос отвечают специалисты Управления государственного экологического надзора:

- Деятельность по сбору, использованию, обезвреживанию, транспортировке, размещению опасных отходов подлежит лицензированию в соответствии со ст. 17 Федерального закона от 8 августа 2001 г. № 128-ФЗ «О лицензировании отдельных видов деятельности».

Юридические лица и индивидуальные предприниматели, планирующие осуществлять любой вид работ, из числа включенных в название лицензируемого вида деятельности, обязаны оформлять лицензии. Согласно ст. 4 Федерального закона от 24 июня 1998 г. № 89-ФЗ «Об отходах производства и потребления», собственник опасных отходов вправе отчуждать опасные отходы в собственность другому лицу, передавать ему, оставаясь собственником, право владения, пользования или распоряжения опасными отходами, если у этого лица имеется лицензия на осуществление деятельности в области обращения с опасными отходами. Таким образом, если юридическое лицо (индивидуальный предприниматель) не планирует осуществлять деятельность по сбору, использованию, обезвреживанию, транспортировке, размещению опасных отходов, ему следует заключить с иным юридическим лицом (индивидуальным предпринимателем), имеющим соответствующую лицензию, договор, предметом которого будет являться оказание услуг по сбору, использованию, обезвреживанию, транспортировке, размещению образующихся опасных отходов.

- Согласно п. 12. раздела III «Положения об организации работы по подготовке и аттестации специалистов организаций, поднадзорных Федеральной службе по экологическому, технологическому и атомному надзору» РД 03-19-2007, первичная аттестация специалистов проводится не позднее одного месяца: при назначении на должность; при переводе на другую работу, если при осуществлении должностных обязанностей на этой работе требуется проведение аттестации; при переходе из одной организации в другую.

Как поступать с молодыми специалистами, которые были приняты на работу сразу после окончания учебных заведений и взяты на испытательный срок? Согласно п.13 раздела III «Положения об организации работы по подготовке и аттестации специалистов организаций, поднадзорных Федеральной службе по экологическому технологическому и атомному надзору», периодическая аттестация специалистов проводится не реже чем один раз в пять лет, если другие сроки не предусмотрены иными нормативными актами. Как поступать специалистам, которые прошли аттестацию в 2005 г. и позже? Возможно ли проведение следующей периодической аттестации этих специалистов в 2010 г.?

Отвечают специалисты Управления по вопросам государственной службы, кадровой политики и защиты государственной тайны:

- 1. В соответствии п. 12 «Положения об организации работы по подготовке и аттестации специалистов организаций, поднадзорных Федеральной службе по экологическому, технологическому и атомному надзору», первичная аттестация специалистов проводится не позднее одного месяца: при назначении на должность; при переводе на другую работу, если при осуществлении должностных обязанностей на этой работе требуется проведение аттестации; при переходе из одной организации в другую.

Специалисты, находящиеся на испытательном сроке, проходят аттестацию по окончании испытательного срока.

В соответствии с п. 6 «Положения об организации обучения и проверки знаний рабочих организаций, поднадзорных Федеральной службе по экологическому, технологическому и атомному надзору», ответственным за организацию своевременного и качественного обучения и проверки знаний в целом по организации является руководитель организации (работодатель), а в подразделении организации - руководитель подразделения.

2. В соответствии с п. 13 «Положения об организации работы по подготовке и аттестации специалистов организаций, поднадзорных Федеральной службе по экологическому, технологическому и атомному надзору», периодическая аттестация специалистов проводится не реже, чем один раз в пять лет, если другие сроки не предусмотрены иными нормативными актами.

Аттестация руководителей и специалистов действительна до окончания срока действия удостоверения о прохождении аттестации.

Таким образом, специалистам, прошедшим аттестацию в 2005 году, срок проведения следующей периодической аттестации будет в 2008 году.

- В нашем многоэтажном жилом доме на первом этаже находится трансформаторная подстанция. В соответствии с проведенными замерами и на основании СанПиН 2.2.2.542-96 уровень электромагнитного излучения в смежных с подстанцией жилых помещениях превышает максимально допустимые показатели в три раза. А уже по временному нормативу СанПиН 2.1.2.1002-00 все показатели вкладываются в допуски. Чем было вызвано принятие временного норматива с увеличенными допусками и разрешено ли устройство трансформаторной подстанции в жилом доме при том, что в 50 метрах от дома находится еще одна стационарная, от которой запитаны соседние дома.

На вопрос отвечают специалисты Управления государственного энергетического надзора:

- Упоминаемые санитарные нормы не содержат каких-либо противоречий в отношении нормирования значений напряженности электрических и магнитных полей, имеют разные области применения и не относятся к «временным нормативам». СанПиН 2.2.2.542-96 "Гигиенические требования к видеодисплейным терминалам, персональным электронно-вычислительным машинам и организации работы" не содержат каких-либо нормативов по значениям напряженности электрических и магнитных полей промышленной частоты, которые могут создавать трансформаторные подстанции.

Возможность использования встроенных и пристроенных подстанций к зданиям, в том числе жилым, предусмотрена «Правилами устройства электроустановок» (седьмое издание, п. 7.1.15) и Сводом правил «Проектирование и монтаж электроустановок жилых и общественных зданий» (СП 31-1120-2003, п. 5.4). При этом должны быть соблюдены соответствующие санитарные и противопожарные нормы, в том числе обеспечиваться допустимые значения напряженности электрического и магнитного поля, значения звукового давления и вибрации. ■

ПОДПИСКА

научно-технический журнал
ПРОМЫШЛЕННАЯ
И ЭКОЛОГИЧЕСКАЯ БЕЗОПАСНОСТЬ

! РАСПРОСТРАНЯЕТСЯ ТОЛЬКО ПО ПОДПИСКЕ

Для оформления подписки, пожалуйста, заполните подписной купон и отправьте его по факсу

(3412) 51-43-06
93-03-20

Компания_____

Фамилия И.О._____

Должность_____

Адрес для доставки журнала_____

_____

_____

Количество экземпляров_____

ИНН_____

КПП_____

Телефон_____ Факс_____

E-mail_____

Период подписки
с_____2008 г. по_____2009 г. (включительно)

Стоимость подписки на 12 месяцев 3600 рублей

При оформлении подписки на сайте www.udmnews.ru скидка 5%

Оформить подписку можно по телефонам:

51-43-06, 93-03-20

на сайте:

www.prominf.ru

или по адресу:
ул. М. Горького, 68,
ТЦ «Дельфин», 2-й этаж,
e-mail: euro18@euro18.ru

В РАМКАХ ПРАЗДНОВАНИЯ 450-ЛЕТИЯ ДОБРОВОЛЬНОГО ВХОЖДЕНИЯ УДМУРТИИ В СОСТАВ РОССИЙСКОГО ГОСУДАРСТВА

МИНИСТЕРСТВО ПРОМЫШЛЕННОСТИ И ТРАНСПОРТА УДМУРТСКОЙ РЕСПУБЛИКИ
АДМИНИСТРАЦИЯ ГОРОДА ИЖЕВСКА
ГОСУДАРСТВЕННАЯ ИНСПЕКЦИЯ БЕЗОПАСНОСТИ ДОРОЖНОГО ДВИЖЕНИЯ МВД УР
МВД УДМУРТСКОЙ РЕСПУБЛИКИ
УДМУРТСКАЯ ТОРГОВО-ПРОМЫШЛЕННАЯ ПАЛАТА
ВЫСТАВОЧНЫЙ ЦЕНТР "УДМУРТИЯ"

ИЖ-АВТО

ВЫСТАВОЧНЫЙ ЦЕНТР УДМУРТИЯ
Удмуртской торгово-промышленной палаты

20-23 июня 2008г.

IX Всероссийская специализированная выставка

ИЖ-АВТО

Место проведения: г. Ижевск, ул. Кооперативная, 9

Тел./факс: (3412) 25-44-65, 25-48-68, 25-48-33, 25-47-33, 25-48-74
e-mail: avto@vcudmurtia.ru http://www.avto.vcudmurtia.ru

Информационные спонсоры: Семь Верст, АВТОБИЗНЕС УРАЛ, АИТЭРА, Авто запчасти, Транспортная империя, Мир шин

на правах рекламы

12-ая МЕЖДУНАРОДНАЯ СПЕЦИАЛИЗИРОВАННАЯ ВЫСТАВКА ГАЗОВОЙ ПРОМЫШЛЕННОСТИ И ТЕХНИЧЕСКИХ СРЕДСТВ ДЛЯ ГАЗОВОГО ХОЗЯЙСТВА

РОС ГАЗ ЭКСПО

27-30 мая 2008
Санкт-Петербург

Конференция: «Повышение эффективности бизнес-процессов в распределении и использовании газа»

Организаторы: ОАО «Газпром», ОАО «Газпромрегионгаз», НП «Национальная газомоторная ассоциация».

Петербургский СКК
пр. Ю. Гагарина, 8

тел.: +7 (812) 777 0407
+7 (812) 718 3537
www.farexpo.ru

Организаторы выставки:

ufi
FarEXPO IFE
PROFESSIONAL EXHIBITION & CONGRESS ORGANIZER

ГАЗПРОМ

Открытое акционерное общество "ГАЗПРОМ"
ОТКРЫТОЕ АКЦИОНЕРНОЕ ОБЩЕСТВО
"ГАЗПРОМРЕГИОНГАЗ"

НГАА

Деловые партнеры:

ЛЕНГАЗ

Официальная поддержка:

Полномочный представитель Президента Российской Федерации по Северо-Западному федеральному округу, Федеральное агентство по энергетике, Федеральная служба по экологическому, технологическому и атомному надзору.

на правах рекламы